Ручки бугельные, ручки трубчатые, ручки чашечные

Ручки бугельные, ручки трубчатые, ручки чашечные

Ручки бугельные
K0187

Страница 304

Ручки бугельные
K0188

Страница 304

Ручки бугельные
K1074

Страница 305

Ручки бугельные
K0189

Страница 306

Дуговые рукоятки
K1092

Страница 307

Ручки бугельные
K0190

Страница 308

Дуговые рукоятки,
антибактериальные
K0190

Страница 309

Дуговые рукоятки,
антистатические
K0190

Страница 310

Ручки бугельные
K0191

Страница 311

Ручки бугельные
K0200

Страница 312

Рукоятки дуговые
привинчиваемые
с одной стороны
K0237

Страница 313

Ручки бугельные откидные
K0241

Страница 314

Ручки бугельные угловые
K0244

Страница 315

Дуговые рукоятки
K1087

Страница 316

Ручки бугельные
с мягкой внутренней
поверхностью
K0171

Страница 317

Ручки бугельные
наклонно расположенные
K0197

Страница 318

Артикул new Артикул расширенный

Ручки бугельные, ручки трубчатые, ручки чашечные

Ручки дуговые
K0192

Страница 319

Ручки дуговые
K0193

Страница 320

Ручки дуговые
K0194

Страница 321

Ручки дуговые
K0196

Страница 321

Ручки чашечные
K0242

Страница 322

Ручки чашечные
K1077

Страница 323

Ручки чашечные
K1078

Страница 324

Ручки чашечные
K1079

Страница 325

Ручки бугельные
K0195

Страница 326

Ручки бугельные
K0199

Страница 326

Ручки бугельные круглые
K0201

Страница 327

Ручки бугельные овальные
K0202

Страница 328

Ручки бугельные круглые
K0203

Страница 328

Ручки бугельные овальные
K0204

Страница 330

Овальные ручки-скобы
с наружным отверстием
K0204

Страница 331

Дуговые рукоятки овальные,
съемные
K0204

Страница 332-333

Ручки бугельные
K0205

Страница 334

Ручки бугельные
K0213

Страница 335

Артикул new Артикул расширенный

Ручки бугельные, ручки трубчатые, ручки чашечные

Дуговые рукоятки
K1091

Страница 336

Дуговые рукоятки
K1075

Страница 337

Ручки бугельные угловые
K0219

Страница 338

Ручки бугельные угловые
K0229

Страница 338

Ручки бугельные
K0216

19″

Страница 339

Ручки бугельные
K0217

19″

Страница 340

Ручки дуговые
K0228

Страница 340

Ручки трубчатые компактные
K0795

Страница 341

Ручки трубчатые регулируемые
K1018

Страница 342

Ручки трубчатые
K0210

Страница 343

Ручки трубчатые
K0211

Страница 344

Ручки трубчатые наклонно расположенные
K0212

Страница 345

Ручки трубчатые
K0221

Страница 346

Ручки трубчатые
K0222

Страница 346

Ручки трубчатые
K0223

Страница 347

Ручки трубчатые
K0224

Страница 348

Ручки трубчатые Bighand
K0231

Страница 349

Ручки трубчатые
K0131

Страница 350

Артикул new

Артикул расширенный

Ручки бугельные, ручки трубчатые, ручки чашечные

Ручки трубчатые угловые
K0132

Страница 351

Ручки трубчатые угловые
K0235

19"

Страница 352

Ручки трубчатые
K0236

19"

Страница 353

Ручки трубчатые угловые
K0220

Страница 354

Ручки трубчатые
K0209

Страница 355

Ручки профильные
K0232

Страница 356

Ручки профильные
K0130

Страница 357

Ручки профильные
K0234

Страница 358

Ручки чашечные
K0238

19"

Страница 359

Ручки чашечные откидные
K0239

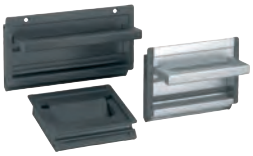

19"

Страница 360

Ручки чашечные откидные
K0240

19"

Страница 361

Ручки бугельные-из нержавеющей стали
K0198

Страница 362

Ручки бугельные, нержавеющая сталь
K0206

Страница 362

Ручки бугельные, нержавеющая сталь
K0208

Страница 363

Ручки бугельные, нержавеющая сталь
K1086

Страница 364

Ручки бугельные, нержавеющая сталь
K0215

Страница 365

Ручки бугельные откидные
K0218

Страница 366

Ручки трубчатые
K0225

Страница 367

★ Артикул new ■ Артикул расширенный

Ручки бугельные, ручки трубчатые, ручки чашечные

Ручки трубчатые
K0226

Страница 368

Ручки трубчатые, нержавеющая сталь
K0227

Страница 369

Ручки трубчатые, нержавеющая сталь
K0652

Страница 370

Ручки профильные
из нержавеющей стали
K0233

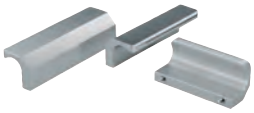

Страница 371

Ручки чашечные откидные,
из нержавеющей стали
K0243

Страница 372

Ручки бугельные
K0186

Страница 373

Ручки бугельные угловые
K0207

Страница 373

Ручки бугельные с блестящим
хромированием
K0214

Страница 374

Ручки бугельные
K0230

Страница 375

Ручки трубчатые из углеродного
волокна
K0781

Страница 376

Ручки трубчатые из углеродного
волокна
K0782

Страница 377

Артикул new Артикул расширенный

K0187

Ручки бугельные

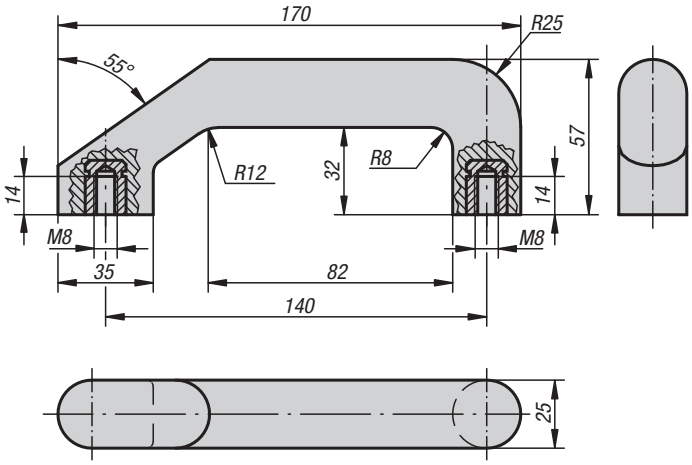

Материал:
Дуропласт PF 31, чёрный.
Втулка, оцинкованная латунь или сталь.

Исполнение:
Отполированный до блеска.

Образец заказа:
K0187.101

Монтаж:
С обратной стороны.

KIPP Ручки бугельные

Номер заказа	Материал втулки	Допустимая нагрузка Н
K0187.101	Латунь	300
K0187.201	Сталь оцинкованная	300

K0188

Ручки бугельные

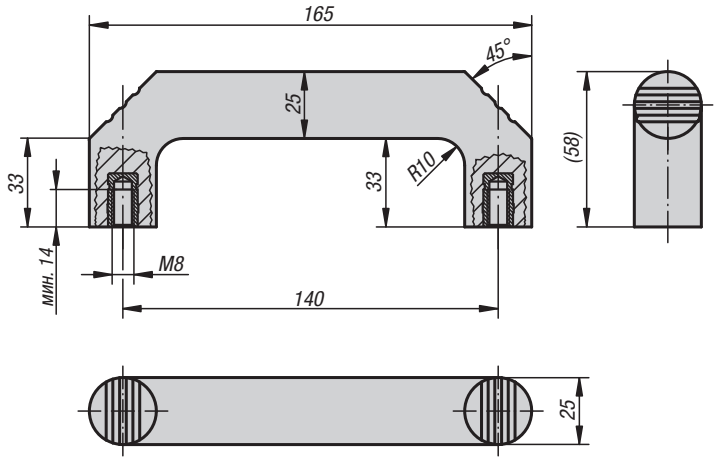

Материал:
Дуропласт PF 31, чёрный.
Втулка, оцинкованная латунь или сталь.

Исполнение:
Отполированный до блеска.

Образец заказа:
K0188.114008

Монтаж:
С обратной стороны.

KIPP Ручки бугельные

Номер заказа	Материал втулки	Допустимая нагрузка Н
K0188.114008	Латунь	500
K0188.214008	Сталь оцинкованная	500

Ручки бугельные

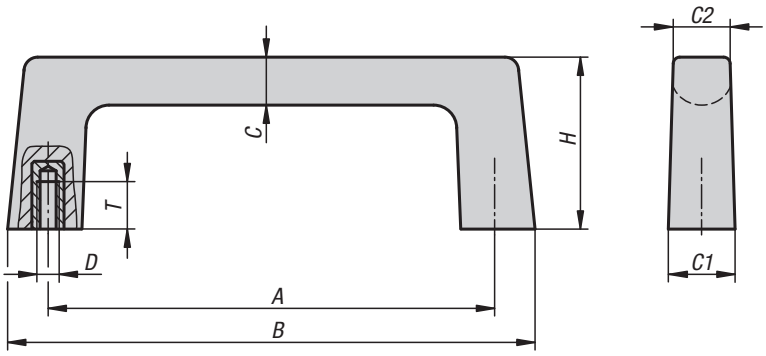

Материал:
Дуропласт FS 31.
Резьбовая вставка из стали.

Исполнение:
чёрный.

Образец заказа:
K1074.11005

Указание для заказа:
Болты крепления входят в комплект поставки.

Примечание:
Допустимая нагрузка макс. 500 Н.

Монтаж:
С обратной стороны.

KIPP Ручки бугельные

Номер заказа	Материал	A	B	C	C1	C2	D	H	T	Допустимая нагрузка Н
K1074.11005	Дуропласт	110	130	12	16	14	M5	42	10	500

Для заметок

Ручки бугельные

Форма A

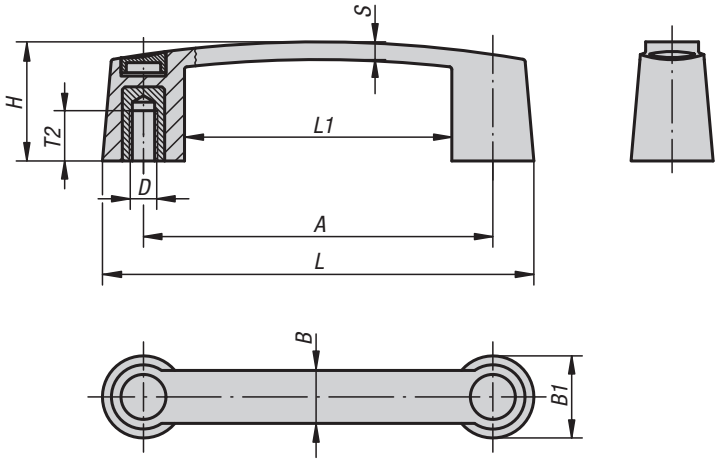

Материал:
Термопласт.
Втулка резьбовая, латунь.

Исполнение:
Ручка бугельная и крышка чёрные.

Образец заказа:
K0189.109406

Монтаж:
Форма A с обратной стороны.
Форма B со стороны обслуживания.

По запросу:
Другие цвета ручки и крышки.

Форма B

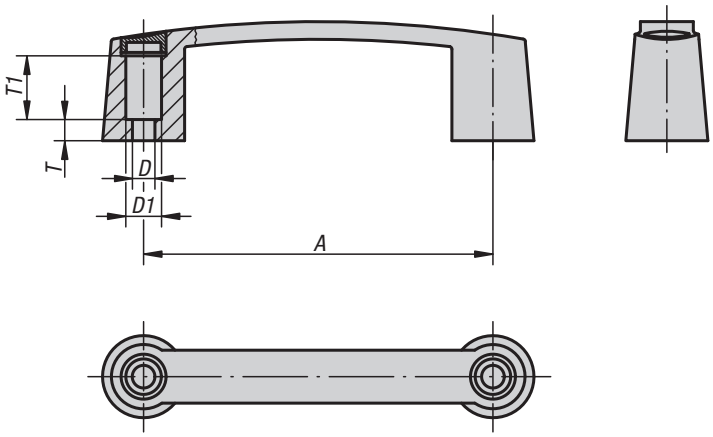

KIPP Ручки бугельные

Номер заказа	Форма	A	B	B1	D	D1	H	L	L1	S	T	T1	T2
K0189.109406	A	93,5	17	26	M6	-	35	119,5	67,5	5,8	-	-	15,5
K0189.111706	A	117	19	29	M6	-	40	145	89	6,4	-	-	15,5
K0189.111708	A	117	19	29	M8	-	40	145	89	6,4	-	-	16
K0189.113206	A	132	20	31	M6	-	45	163	101	6,7	-	-	15,5
K0189.113208	A	132	20	31	M8	-	45	163	101	6,7	-	-	16
K0189.117910	A	179	22	35	M10	-	50	213	145	7,1	-	-	22
K0189.209406	B	93,5	17	26	6,8	12	35	119,5	67,5	5,8	4,5	19	-
K0189.211708	B	117	19	29	8,5	13,5	40	145	89	6,4	8	23	-
K0189.213208	B	132	20	31	8,5	13,5	45	163	101	6,7	8	22	-
K0189.217908	B	179	22	35	8,5	13,5	50	213	145	7,1	12	22	-

Дуговые рукоятки

Форма A

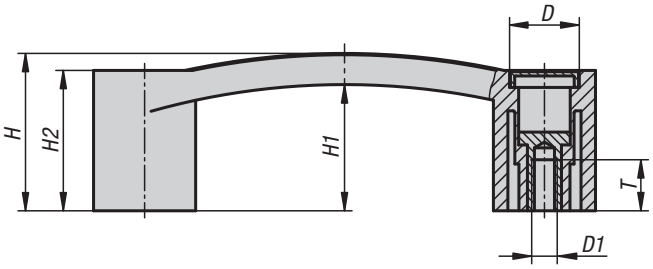

Форма B

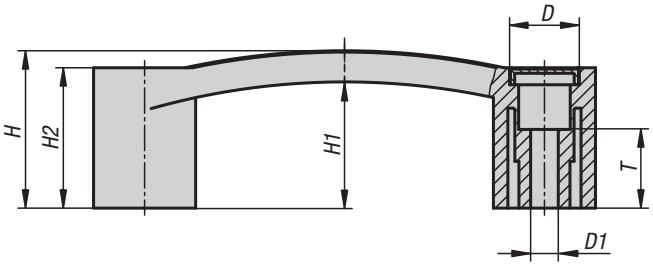

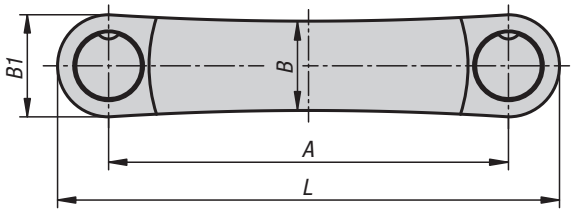

Материал:
Термопласт, армированный стекловолокном.
Резьбовая втулка: латунь.

Исполнение:
цвет черный.
Серая крышка.

Образец заказа:
K1092.109406

Монтаж:
Форма A с обратной стороны.
Форма B со стороны обслуживания.

По запросу:
Другие цвета ручки и крышки.

KIPP Ручки бугельные

Номер заказа	Исполнение	Форма	A	B	B1	D	D1	H	H1	H2	L	T	F1 (N)	F2 (N)
K1092.109406	Внутренняя резьба	A	94	21	24	16	M6	37	30	33	118	12	2000	2000
K1092.111706	Внутренняя резьба	A	117	24	28	18	M6	40,5	31,5	34	145	12	3400	2900
K1092.111708	Внутренняя резьба	A	117	24	28	18	M8	40,5	31,5	34	145	12	3400	2900
K1092.112006	Внутренняя резьба	A	120	24	28	18	M6	40,5	31,5	34	148	12	3500	1700
K1092.112008	Внутренняя резьба	A	120	24	28	18	M8	40,5	31,5	34	148	12	3500	1700
K1092.113208	Внутренняя резьба	A	132	24	28	18	M8	43	34	36,5	160	12	3500	2900
K1092.209406	Сквозное отверстие	B	94	21	24	16	6,5	37	30	33	118	14	2500	2000
K1092.211706	Сквозное отверстие	B	117	24	28	18	6,5	40,5	31,5	34	145	15	3700	3500
K1092.211708	Сквозное отверстие	B	117	24	28	18	8,5	40,5	31,5	34	145	15	3700	3500
K1092.212006	Сквозное отверстие	B	120	24	28	18	6,5	40,5	31,5	34	148	15	2900	3500
K1092.212008	Сквозное отверстие	B	120	24	28	18	8,5	40,5	31,5	34	148	15	2900	3500
K1092.213208	Сквозное отверстие	B	132	24	28	18	8,5	43	34	36,5	160	15	3200	3200

Ручки бугельные

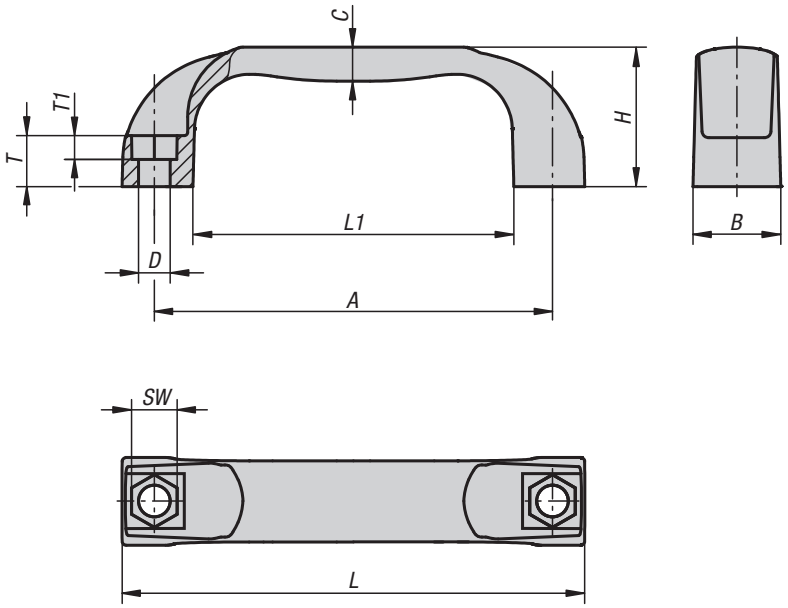

Материал:
Термопласт PA (полиамид) или PP (полипропилен), усиленный.

Исполнение:
черно-серый.

Образец заказа:
K0190.113208

Примечание:
Отверстие крепления так расположено, что бы ручку можно было крепить с рабочей стороны винтом с цилиндрической головкой или шестигранной гайкой.

Монтаж:
Со стороны обслуживания или с обратной стороны.

По запросу:
Другие цвета ручки.

KIPP Ручки бугельные

Номер заказа	Исполнение	A	B	C	D	H	L	L1	SW	T	T1	Допустимая нагрузка H
K0190.109406	Термопласт PA	94 ±0,5	21	8	6,6	36	109	76	10	13	6	1000
K0190.111708	Термопласт PA	117 ±0,5	26	10	9	41	136	94	13	15	8	1500
K0190.113208	Термопласт PA	132 ±0,5	27	11	9	44	154	112	13	16	8	1500
K0190.117908	Термопласт PA	179 ±1,0	28	11	9	50	197	156	13	17	8	1500
K0190.209406	Термопласт PP	94 ±0,5	21	8	6,6	36	109	76	10	13	6	500
K0190.211708	Термопласт PP	117 ±0,5	26	10	9	41	136	94	13	15	8	800
K0190.213208	Термопласт PP	132 ±0,5	27	11	9	44	154	112	13	16	8	800
K0190.217908	Термопласт PP	179 ±1,0	28	11	9	50	197	156	13	17	8	800

Дуговые рукоятки, антибактериальные

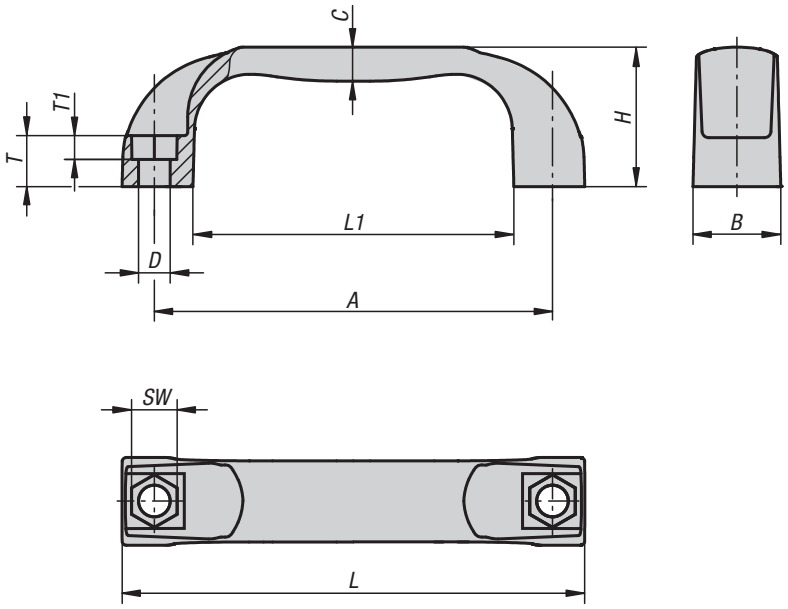

Материал:
Термопласт PA (полиамид) усиленный.

Исполнение:
цвет серого шифера.

Образец заказа:
K0190.1211708144

Примечание:
Отверстие крепления так расположено, что бы ручку можно было крепить с рабочей стороны винтом с цилиндрической головкой или шестигранной гайкой.

Применение:
антибактериальные изделия KIPP MEDI grip очень эффективны против целого ряда вредных микроорганизмов, например бактерий, грибков, вирусов и др., а также полирезистентных бактерий (например, MRSA).
В используемую пластмассу включены микрочастицы серебра, которые обладают антибактериальные воздействием, за счет этого обеспечивается эффективность на протяжении полного цикла жизни изделия.

Принцип действия:
благодаря присутствию ионов серебра на поверхности изделия эффективно замедляется рост вредных микроорганизмов, при этом происходит непрерывное сокращение численности имеющихся микроорганизмов на изделиях MEDI grip (проверено и подтверждено аккредитованной контрольной лабораторией).
Между циклами очищения значительно снижается риск инфекции при контакте с данными изделиями.

Монтаж:
Со стороны обслуживания или с обратной стороны.

Преимущества:
Устойчивость к влажности и очистителям (при дезинфекции), отсутствие токсичных побочных воздействий.

Применение:
Установка на станки, устройства и оборудование, а также в учреждениях, которые работают в областях с повышенными требованиями к гигиене (например, в больницах, врачебных кабинетах, реабилитационных центрах, на пищевом производстве), применение в официальных учреждениях или в учреждениях с большим количеством людей (например, в домах престарелых, детских воспитательных учреждениях).

KIPP Дуговые рукоятки, антибактериальные

Номер заказа	A	B	C	D	H	L	L1	SW	T	T1	Допустимая нагрузка H
K0190.1211708144	117 ±0,5	26	10	9	41	136	94	13	15	8	1000

Дуговые рукоятки, антистатические

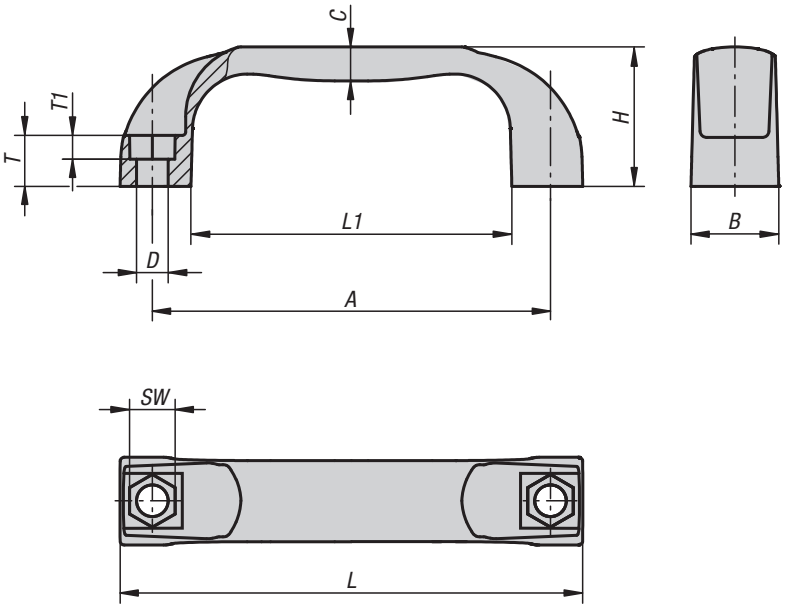

Материал:
Термопласт PA (полиамид) усиленный.

Исполнение:
графитово-черный.

Образец заказа:
K0190.111170824

Примечание:
Отверстие крепления так расположено, что бы ручку можно было крепить с рабочей стороны винтом с цилиндрической головкой или шестигранной гайкой.

Применение:
Чувствительные электрические или электронные детали, компоненты и устройства (элементы, чувствительные к электростатическому разряду) могут быть повреждены или даже разрушены при нахождении в зоне электростатического разряда (electrostatic discharge = ESD). Электростатический разряд может быть вызван присутствием людей или контактом с элементами, чувствительными к электростатическому разряду (например, при изготовлении, монтаже, транспортировке и хранении и т. д.).
Во избежание электростатического разряда требуется установка токоотводящих элементов вблизи электронных устройств, которые соответствуют DIN EN 61340-5-1. Данные элементы используются в случае наличия оборудования, чувствительного к электростатическим разрядам, и защитных зон (EPA) согласно DIN EN 61340-5-1. Для однозначной идентификации сбоку на изделии имеется желтый логотип электростатического разряда.

Монтаж:
Со стороны обслуживания или с обратной стороны.

Безопасность:
Данные изделия с защитой от электростатического разряда применяются также для устройств, компонентов и защитных систем во взрывоопасных зонах.
При применении данных изделий с защитой от электростатического разряда можно избежать формирования электростатического искрового разряда и тем самым возможного воспламенения газов и пыли, что может привести к взрыву в закрытых помещениях.
Для защиты персонала, который работает во взрывоопасных зонах, изготовители устройств и эксплуатирующие организации должны руководствоваться директивами ATEX. Данные изделия с защитой от электростатического разряда проверены TÜV Süd на токоотведение.

Целевые группы:
Изготовители устройств, которые должны соблюдать требования директивы ATEX 2014/34/EU для изделия.
Эксплуатирующие организации, которые должны соблюдать требования рабочей директивы ATEX 1999/92/EG.

KIPP Дуговые рукоятки, антистатические

Номер заказа	Цвет	A	B	C	D	H	L	L1	SW	T	T1	Допустимая нагрузка H
K0190.111170824	графитово-черный	117 ±0,5	26	10	9	41	136	94	13	15	8	1000

Ручки бугельные

Форма A

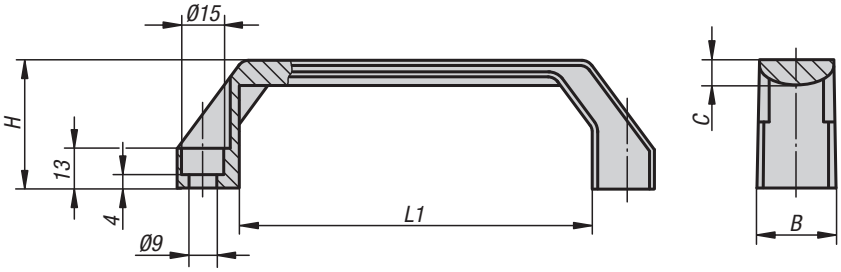

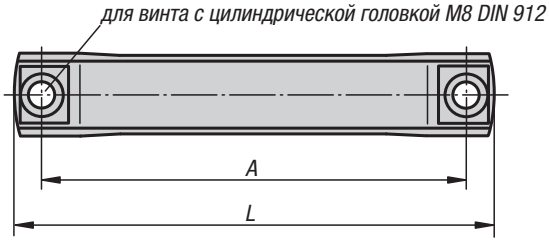

Форма B

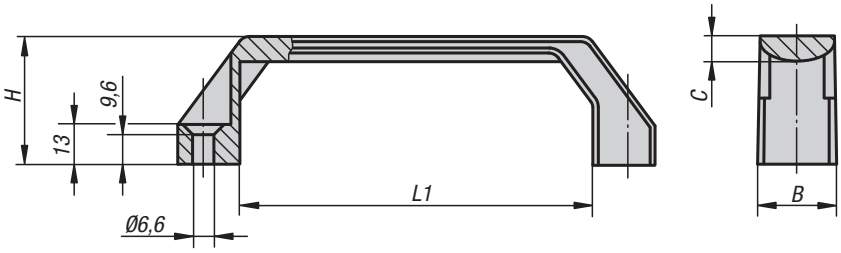

Материал:
Термопласт, усиленный стеклянными шариками.

Исполнение:
матово-чёрный или оранжевый.

Образец заказа:
K0191.1120081

Примечание:
Размер „A“ действителен после монтажа рукоятки. В не смонтированном состоянии эта величина меньше на 2 мм из за напряжения изгиба.

Монтаж:
Со стороны обслуживания.

KIPP Ручки бугельные

Номер заказа матово-чёрный	Номер заказа оранжевый	Форма	A	B	C	H	L	L1	Допустимая нагрузка H
K0191.1120081	K0191.1120082	A	120	26	8	42	138	96	1000
K0191.1140081	K0191.1140082	A	140	26	8	42	158	116	1000
K0191.1160081	K0191.1160082	A	160	28	9	45	178	136	1000
K0191.2120061	K0191.2120062	B	120	26	8	42	138	96	1000
K0191.2140061	K0191.2140062	B	140	26	8	42	158	116	1000
K0191.2160061	K0191.2160062	B	160	28	9	45	178	136	1000

Ручки бугельные

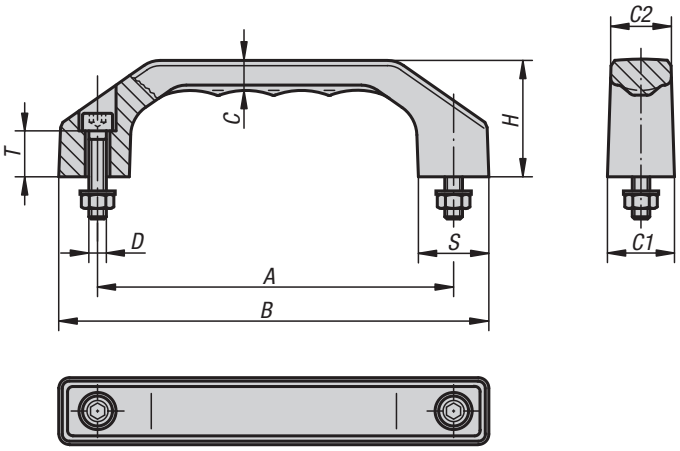

Материал:
Термопласт, усиленный стеклянными шариками.

Исполнение:

Матово-черный с мелкозернистой структурой.

Образец заказа:
K0200.140082

Примечание:
Ручки очень стойки к скручиванию и легкие в эксплуатации. Болты крепления, гайки и шайбы поставляются в комплекте. Для влажных областей поставляются болты крепления, гайки и шайбы из нержавеющей стали.

Монтаж:
Со стороны обслуживания.

KIPP Ручки бугельные

Номер заказа -	Номер заказа для влажных областей	A	B	C	C1	C2	D	H	S	T	Допустимая нагрузка H
K0200.100051	**K0200.100052**	100	122	8,5	19	17	M5x22	35	20	13	1000
K0200.120061	**K0200.120062**	120	146	10,5	23	20,5	M6x25	39	24	15	1000
K0200.140081	**K0200.140082**	140	170	12	27	24	M8x30	45	28	16	1000
K0200.160081	**K0200.160082**	160	194	13,5	31	27,5	M8x35	52	32	20	1000
K0200.180081	**K0200.180082**	180	218	15,5	35	31	M10x40	58	36	20	1000

Рукоятки дуговые

привинчиваемые с одной стороны

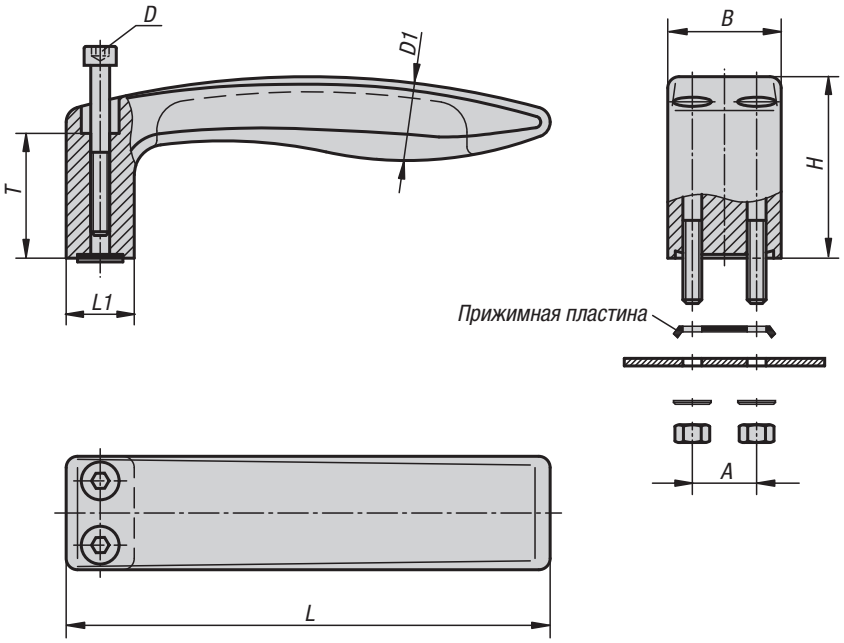

Материал:
Термопласт, усиленный стеклянными шариками.
Крепежный материал 1.4301.

Исполнение:
матово-чёрный с микроструктурой.

Образец заказа:
K0237.12805

Примечание:
Ручки бугельные крепятся с одной стороны.
Кроме того, они обладают высокой прочностью и выдерживают большие нагрузки.
Крепежные болты, гайки и подкладочные шайбы, а также зажимная колодка для предотвращения проворачивания входят в комплект поставки.

Монтаж:
Со стороны обслуживания.

KIPP Ручки бугельные, привинчиваемые с одной стороны

Номер заказа	A	B	D	D1	H	L	L1	T	Допустимая нагрузка H
K0237.12805	17	30	M5x45	20	48	128	18	33	800
K0237.15606	20	36	M6x55	24	58	156	22	40	1000

Ручки бугельные откидные

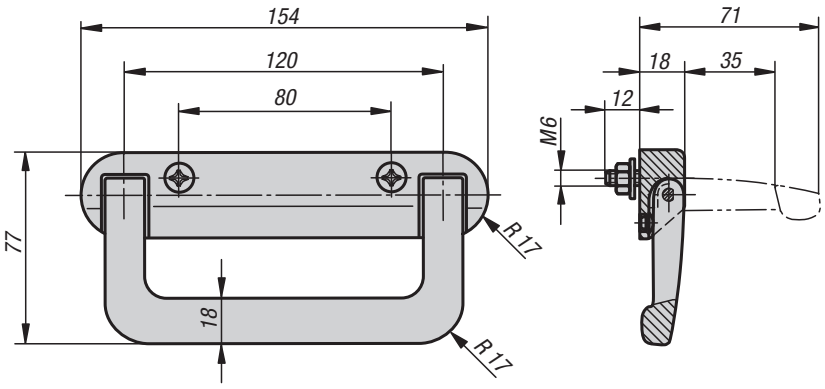

Материал:
Держатель и ручка термопласт, усиленный стеклянными шариками.
Оси и возвратные пружины с нержавеющей стали.

Исполнение:
матово-чёрный.

Образец заказа:
K0241.080181

Примечание:
Ручки бугельные откидные имеют обратное пружинение. Навинчиваются на стенку корпуса. Чёрные оцинкованные болты с потайной головкой, обработанные гальваническим способом, с крестообразным шлицем M6×30 по DIN 965, а также соответствующие подкладочные шайбы и гайки входят в комплект поставки.

KIPP Ручки бугельные откидные

Номер заказа	Допустимая нагрузка Н
K0241.080181	300

Ручки бугельные угловые

Форма A

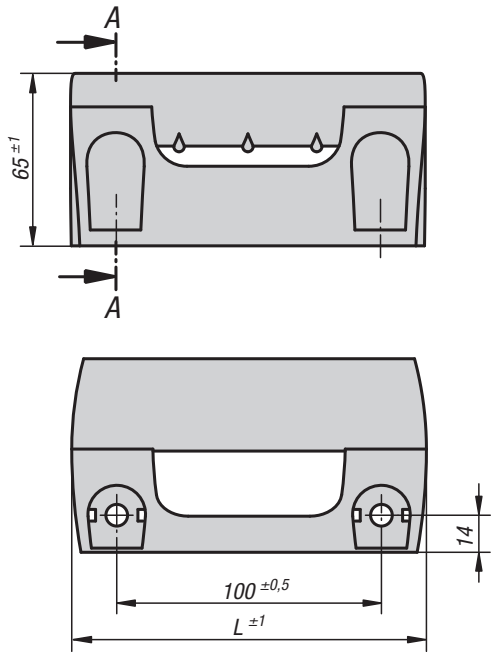

Отрезок A-A

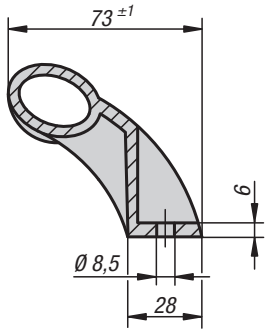

Материал:
Термопласт PA усиленный стеклянными шариками.

Исполнение:
чёрный.

Образец заказа:
K0244.100081
K0244.1 (1 упаковочная единица = 2 штуки)

Примечание:
Ручки бугельные угловые эргономичной формы с защитой от защемления. Для установки на дверях, откидных створках и алюминиевых профилях. Идеальны для двухстворчатых распашных дверей. Крепление при помощи болтов M8 с шестигранной или цилиндрической головкой.

Защитные колпачки не входят в комплект поставки.

Форма B

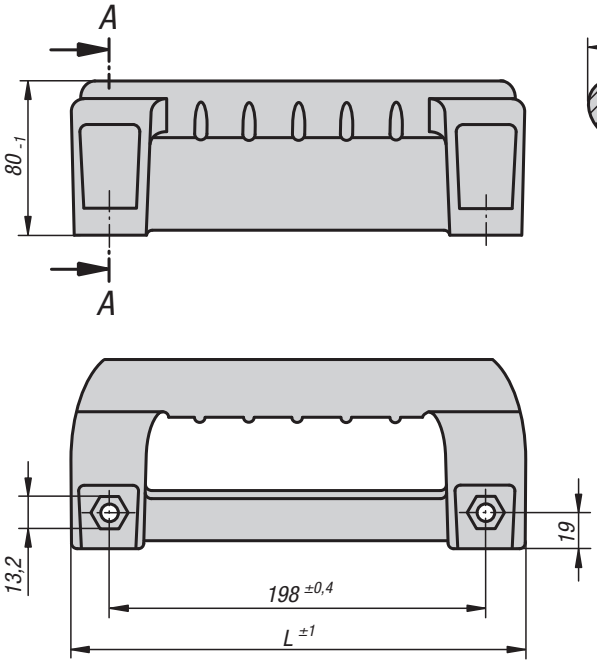

Отрезок A-A

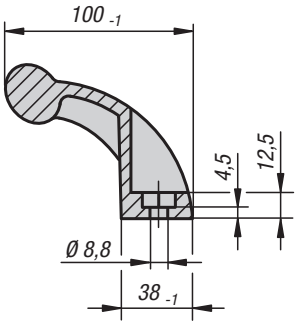

KIPP Ручки бугельные угловые

Номер заказа	Форма	L	Допустимая нагрузка H	Номер заказа колпачок
K0244.100081	A	134	1000	K0244.1
K0244.198081	B	236	1000	K0244.3

Дуговые рукоятки

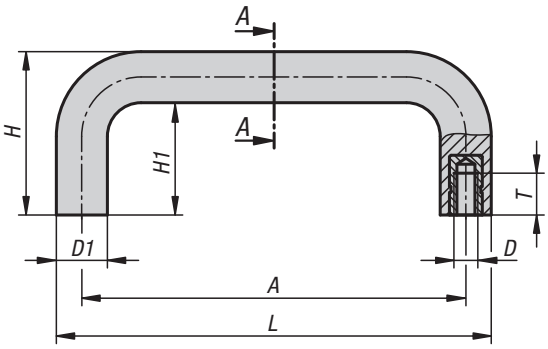

Отрезок A-A

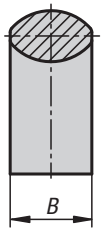

Материал:
Термопласт, армированный стекловолокном.
Резьбовая втулка: латунь.

Исполнение:
чёрный.

Образец заказа:
K1087.08605

Монтаж:
С обратной стороны.

KIPP Ручки бугельные

Номер заказа	A	B	D	D1	H	H1	L	T	F1 (N)	F2 (N)
K1087.08605	86	20	M5	12,5	40	28	98,5	10	4000	1500
K1087.08606	86	20	M6	12,5	40	28	98,5	9	4000	1500
K1087.09405	94	20	M5	12,5	40	28	106,5	10	3300	1600
K1087.09406	94	20	M6	12,5	40	28	106,5	9	3300	1600
K1087.11705	117	25	M5	16	50	34	134	10	4400	1800
K1087.11706	117	25	M6	16	50	34	134	9	4400	1800
K1087.11708	117	25	M8	16	50	34	134	14	4400	1800
K1087.12005	120	25	M5	16	50	34	134	10	5200	2400
K1087.12006	120	25	M6	16	50	34	134	9	5200	2400
K1087.12008	120	25	M8	16	50	34	134	14	5200	2400
K1087.13205	132	25	M5	16	50	34	148	10	3700	2600
K1087.13206	132	25	M6	16	50	34	148	9	3700	2600
K1087.13208	132	25	M8	16	50	34	148	14	3700	2600
K1087.15006	150	29	M6	18	58	40	168	15	5900	1900
K1087.15008	150	29	M8	18	58	40	168	14	5900	1900
K1087.15010	150	29	M10	18	58	40	168	14	5900	1900
K1087.17908	179	29	M8	18	58	40	197	14	3800	3200
K1087.17910	179	29	M10	18	58	40	197	14	3800	3200

Ручки бугельные

с мягкой внутренней поверхностью

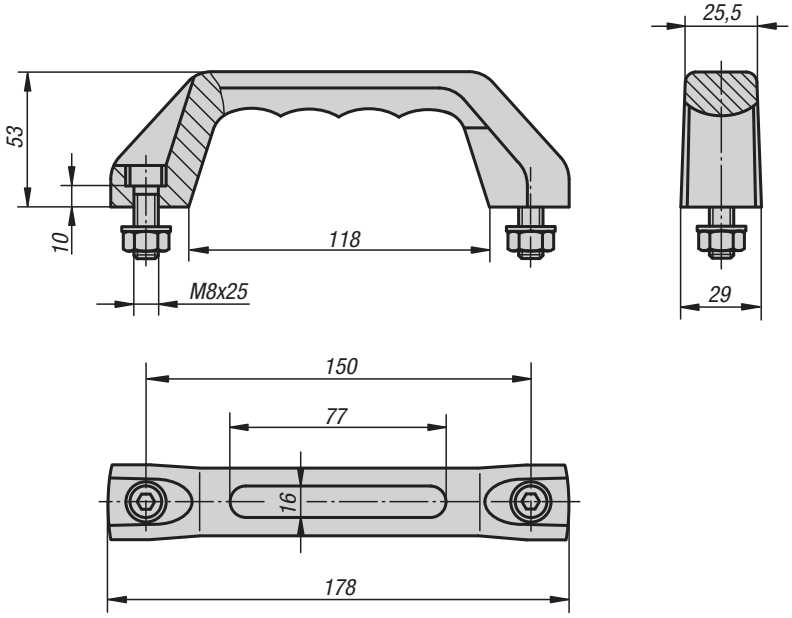

Материал:
Компоненты жёсткости из термопласта, усиленного стеклянными шариками. Мягкие компоненты из SEBS.

Исполнение:
Твёрдые компоненты матово-чёрного цвета, мягкие компоненты базальтово-серого цвета.

Образец заказа:
K0171.515008

Примечание:
Допускающая большую нагрузку рукоятка из полиамида. Очень хорошие характеристики комфорта из за мягкой внутренней поверхностью рукоятки.
Поставка включает винты с цилиндрической головкой, гайки и шайбы. Для условий с повышенной влажностью материал крепления из нержавеющей стали (1. 4301) поставляется совместно.

Монтаж:
Со стороны обслуживания.

По запросу:
С индивидуальной маркировкой на мягком компоненте, отчеканенной или выпуклой. Жесткие и мягкие компоненты доступны во всех оттенках цвета RAL.

KIPP Ручки бугельные с мягкой внутренней поверхностью

Номер заказа	Исполнение	Допустимая нагрузка Н
K0171.515008	-	500
K0171.615008	для условий с повышенной влажностью	500

Ручки бугельные

наклонно расположенные

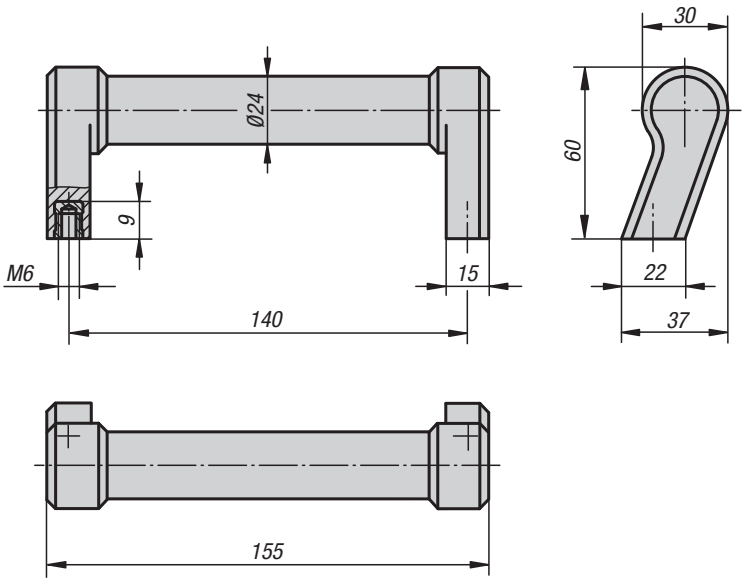

Материал:
Ручка термопласт, усиленный стеклянными шариками.
Втулка резьбовая, латунь.

Исполнение:
матово-чёрный или светло-серый.

Образец заказа:
K0197.140061

Примечание:
Наклонная массивная рукоятка из полиамида. Труба и основание рукоятки - это одно целое. Благодаря скошенным опорным поверхностям, монтаж возможен также при стесненных условиях например в углах.

Монтаж:
С обратной стороны.

KIPP Ручки бугельные наклонно расположенные

Номер заказа	Цвет	Допустимая нагрузка Н
K0197.140061	матово-чёрный	1000
K0197.140062	светло-серый	1000

Ручки дуговые

Форма A
без колпачков

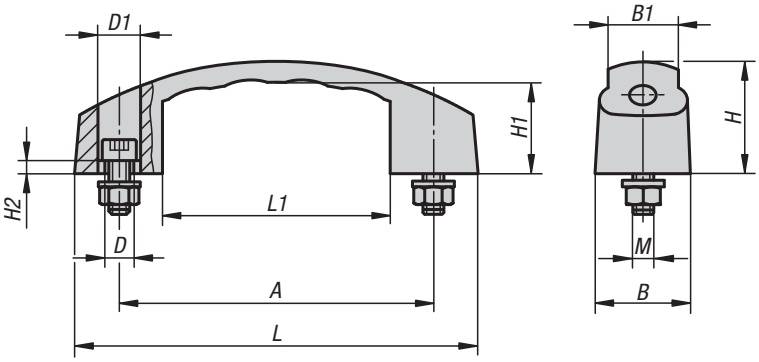

Форма B
с колпачками

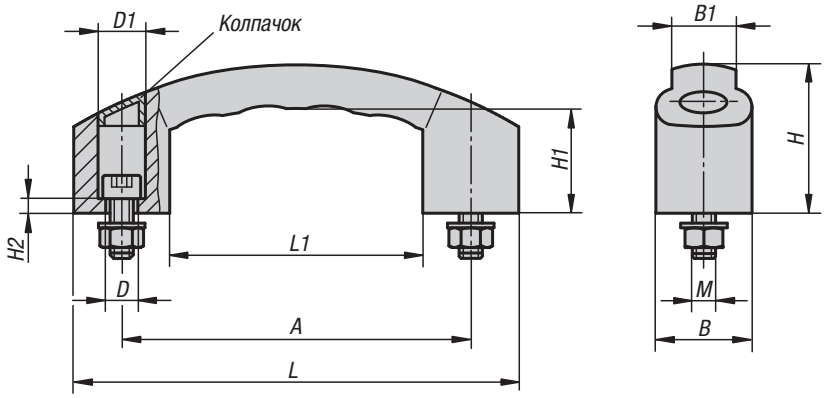

Материал:
Термопласт, усиленный стеклянными шариками.

Исполнение:
матово-чёрный.

Образец заказа:
K0192.110006

Примечание:
Эргономичные и функциональные дуговые ручки с термостойкостью от -50 °C до +130 °C.

Поставка включает чёрные винты с цилиндрической головкой DIN 912, оцинкованные гайки DIN 934 и шайбы DIN 125, а также колпачки. Конструкции K0192.110006 и K0192.112006 поставляются без колпачков.

Монтаж:
Со стороны обслуживания.

KIPP Ручки дуговые

Номер заказа	Форма	A	B	B1	D	D1	H	H1	H2	L	L1	M	Допустимая нагрузка H
K0192.110006	A	100	27	22	7	11	38	29	5	130	79	M6x25	600
K0192.112006	A	120	29	23	7	11	38	29	8	150	91	M6x25	600
K0192.212008	B	120	33	22	9	14	51	36	5	153	87	M8x30	1000
K0192.214008	B	140	38	26	9,5	15	59	42	6	178	101	M8x30	1000

Ручки дуговые

Форма A
с опорной плитой

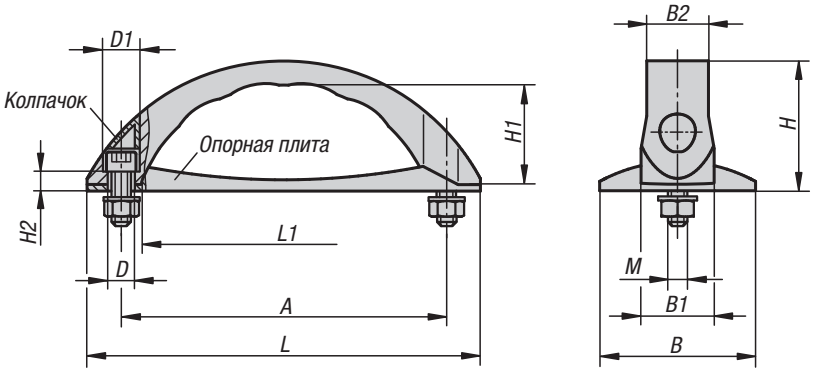

Форма B
без опорной плиты

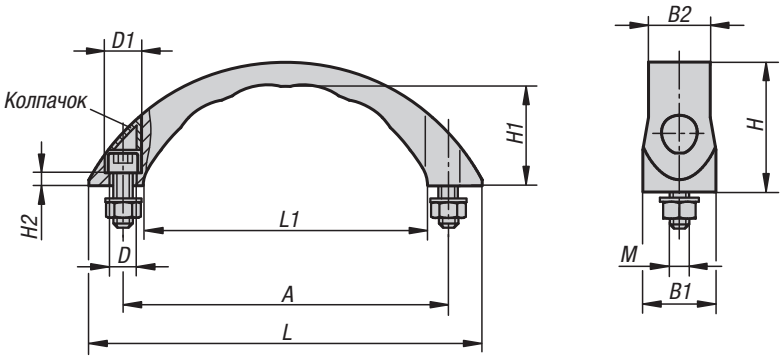

Материал:
Термопласт, усиленный стеклянными шариками.

Исполнение:
матово-чёрный.

Образец заказа:
K0193.110006

Примечание:
Эргономичные и функциональные дуговые ручки с термостойкостью от -50 °C до +130 °C.

Поставка включает вороненые винты с цилиндрической головкой DIN 912, оцинкованные гайки DIN 934 и шайбы DIN 125, а также колпачки. Конструкции K0193.110006 и K0193.210006 поставляются без колпачков.

Монтаж:
Со стороны обслуживания.

KIPP Ручки дуговые

Номер заказа	Исполнение	Форма	A	B	B1	B2	D	D1	H	H1	H2	L	L1	M	Допустимая нагрузка H
K0193.110006	без колпачка	A	100	48	23	19	7	11	40	29	6	121	84	M6x25	600
K0193.112006	с колпачком	A	120	57	28	23	7	12	52	36	7	152	104	M6x25	600
K0193.114008	с колпачком	A	140	62	31	25	9,5	16	56	37	7,5	177	122	M8x30	600
K0193.210006	без колпачка	B	100	-	23	19	7	11	38	31	4	121	84	M6x25	600
K0193.212006	с колпачком	B	120	-	28	23	7	12	50	38	5	152	104	M6x25	600
K0193.214008	с колпачком	B	140	-	31	25	9,5	16	54	39	5,5	177	122	M8x30	600

K0194

Ручки дуговые

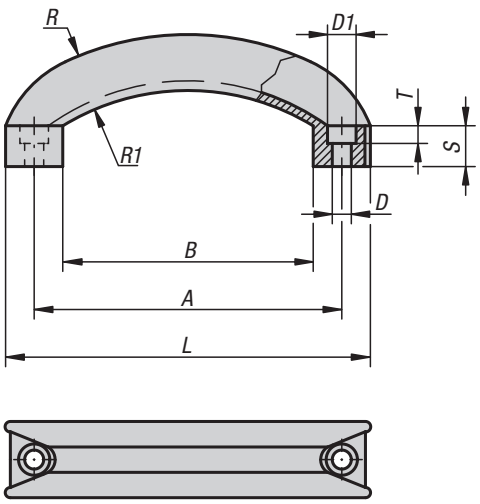

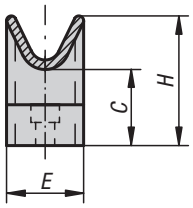

Материал:
Термопласт, черный.

Образец заказа:
K0194.11406

Монтаж:
Со стороны обслуживания.

KIPP Ручки дуговые

Номер заказа	D	D1	A	B	C	E	H	L	R	R1	S	T
K0194.11406	6,5	10,5	114	92	29	28	48	134	117	79	15	6,5

K0196

Ручки дуговые

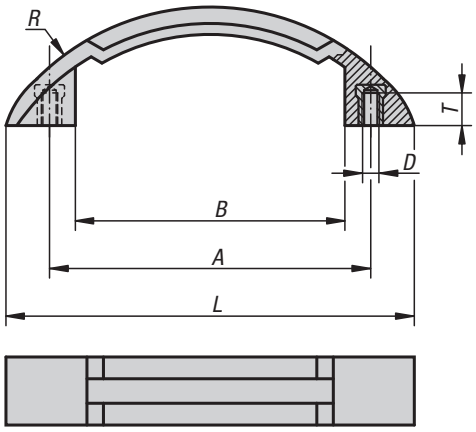

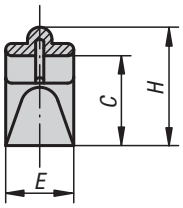

Материал, конструкция:
Термопласт, черно-серый.
Втулка из латуни.

Образец заказа:
K0196.11906

Монтаж:
С обратной стороны.

KIPP Ручки дуговые

Номер заказа	D	A	B	C	E	H	L	R	T
K0196.11906	M6	119	98	33	25	43,5	150	94	10

Ручки чашечные

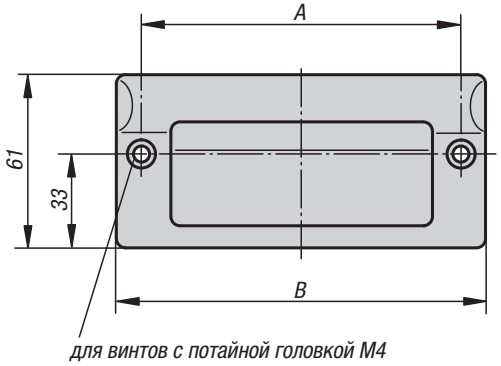

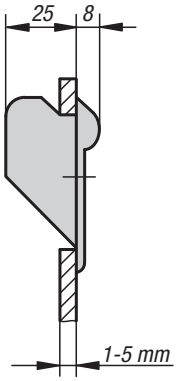

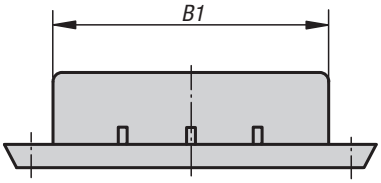

Монтажное отверстие

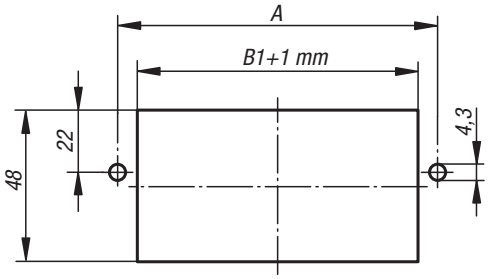

Материал:
Термопласт, усиленный стеклянными шариками.

Исполнение:
полуматовые чёрные и серые.

Образец заказа:
K0242.1082041

Примечание:
Эти чашечные ручки с эргономичной формой предназначены для стенок толщиной 1—5 мм.

Монтаж:
Ручка вставляется в паз в стенке корпуса и затем крепится с фронтальной стороны при помощи 2 винтов с потайной головкой (в поставку не входят).

KIPP Ручки чашечные

Номер заказа	Цвет	A	B	B1	Допустимая нагрузка H
K0242.1082041	чёрный	82	100	67	1000
K0242.1112041	чёрный	112	130	97	1000
K0242.1082042	светло-серый	82	100	67	1000
K0242.1112042	светло-серый	112	130	97	1000

Ручки чашечные

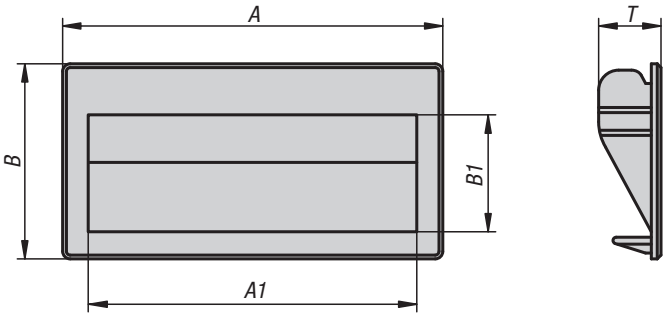

Материал:
Термопласт (ABS).

Исполнение:
чёрный.

Образец заказа:
K1077.1101

Примечание:
Эту ручку можно использовать при толщине стенки от 0,75 до 1,5 мм.
Зажимное усилие для стали и жестяных корпусов составляет 750 Н на пару.

KIPP Ручки чашечные

Номер заказа	Цвет	A	A1	B	B1	T	Монтажное отверстие	Допустимая нагрузка Н
K1077.0901	Черный	90	79	40	30	16	83x34	375
K1077.1101	Черный	110	95	56,3	33,8	18	103x49	375

Ручки чашечные

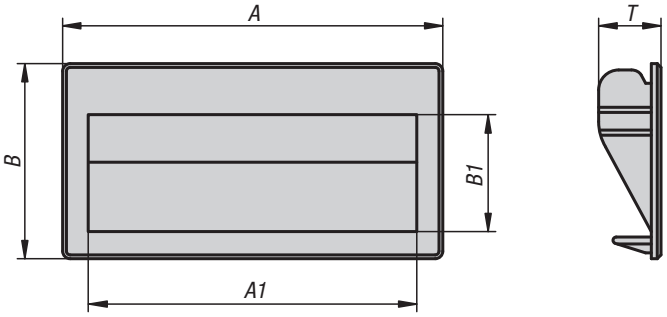

Материал:
Термопласт (ABS).

Исполнение:
чёрный.

Образец заказа:
K1078.1871

Примечание:
Эту ручку можно использовать при толщине стенки от 1,5 до 2 мм.
Зажимное усилие для стали и жестяных корпусов составляет 750 Н на пару.

KIPP Ручки чашечные

Номер заказа	A	A1	B	B1	T	Монтажное отверстие	Допустимая нагрузка Н
K1078.1871	187	164	79	54	22	171x73	375

Ручки чашечные

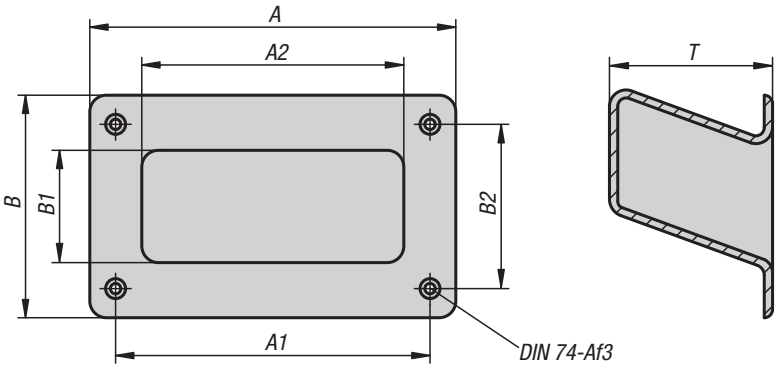

Материал:
Термопласт (ABS).

Исполнение:
чёрный.

Образец заказа:
K1079.1121

Примечание:
Нагрузка макс. 500 Н/пара.

Монтажное отверстие

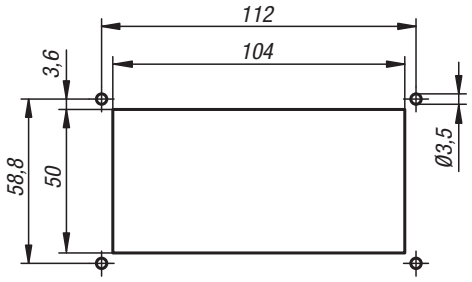

KIPP Ручки чашечные

Номер заказа	A	A1	A2	B	B1	B2	T	Допустимая нагрузка Н
K1079.1121	131	112	94	79	40	58,8	58	250

K0195

Ручки бугельные

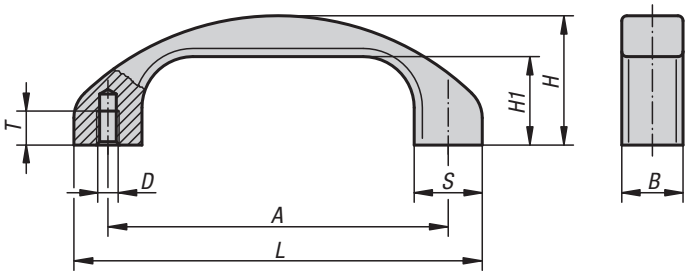

Материал:
Профиль алюминий EN AW-6060.

Исполнение:
высококачественная элоксальная поверхность, обработанная, полублестящая.

Образец заказа:
K0195.120061

Монтаж:
С обратной стороны.

KIPP Ручки бугельные

Номер заказа	Исполнение	A	B	D	H	H1	L	S	T	Допустимая нагрузка H
K0195.120061	чёрный анодированный	120	22	M6	46	31	144	24	12	1000
K0195.140081	чёрный анодированный	140	25	M8	53	36	168	28	15	1000
K0195.120063	естественный цвет анодированный	120	22	M6	46	31	144	24	12	1000
K0195.140083	естественный цвет анодированный	140	25	M8	53	36	168	28	15	1000

K0199

Ручки бугельные

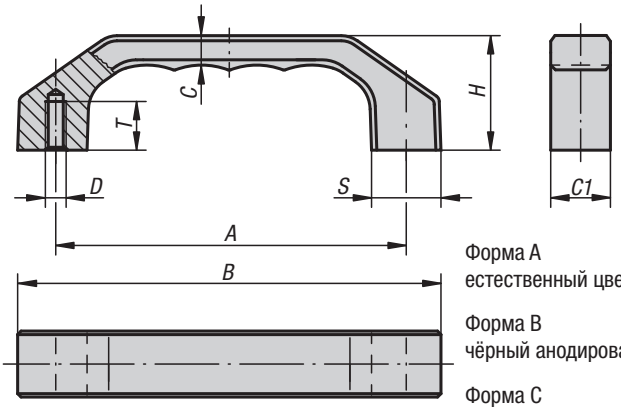

Форма A
естественный цвет анодированный

Форма B
чёрный анодированный

Форма C
титановый цвет, порошковое покрытие

Материал:
EN AW-6060.

Исполнение:
матовый и анодированный или с порошковым покрытием.

Образец заказа:
K0199.140082

Монтаж:
С обратной стороны.

KIPP Ручки бугельные

Номер заказа Форма A	Номер заказа Форма B	Номер заказа Форма C	A	B	C	C1	D	H	S	T	Допустимая нагрузка H
K0199.120061	**K0199.120062**	**K0199.120063**	120	146	10,5	22	M6	39	24	15	1000
K0199.140081	**K0199.140082**	**K0199.140083**	140	170	12	25	M8	45	28	16	1000
K0199.160081	**K0199.160082**	**K0199.160083**	160	194	13,5	28	M8	52	32	16	1000

Ручки бугельные круглые

19″

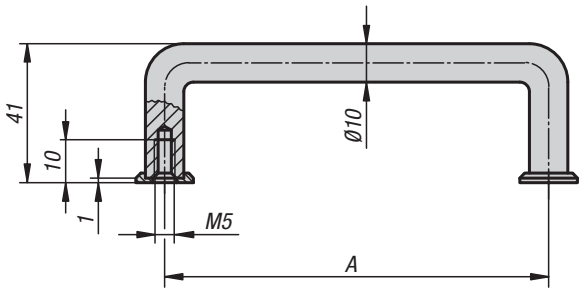

Материал:
Алюминий округлой формы.

Исполнение:
Поверхность матовая и естественный цвет или чёрная анодированная.

Образец заказа:
K0201.055051

Примечание:
Посадочные шайбы не входят в поставку.

Монтаж:
С обратной стороны.

KIPP Ручки бугельные круглые

Номер заказа	Исполнение	A	Допустимая нагрузка H	Номер заказа Посадочная шайба
K0201.055051	чёрный анодированный	55	500	K0201.1
K0201.088051	чёрный анодированный	88	500	K0201.1
K0201.100051	чёрный анодированный	100	500	K0201.1
K0201.120051	чёрный анодированный	120	500	K0201.1
K0201.180051	чёрный анодированный	180	500	K0201.1
K0201.200051	чёрный анодированный	200	500	K0201.1
K0201.235051	чёрный анодированный	235	500	K0201.1
K0201.250051	чёрный анодированный	250	500	K0201.1
K0201.055053	естественный цвет анодированный	55	500	K0201.3
K0201.088053	естественный цвет анодированный	88	500	K0201.3
K0201.100053	естественный цвет анодированный	100	500	K0201.3
K0201.120053	естественный цвет анодированный	120	500	K0201.3
K0201.180053	естественный цвет анодированный	180	500	K0201.3
K0201.200053	естественный цвет анодированный	200	500	K0201.3
K0201.235053	естественный цвет анодированный	235	500	K0201.3
K0201.250053	естественный цвет анодированный	250	500	K0201.3

K0202

Ручки бугельные овальные

19″

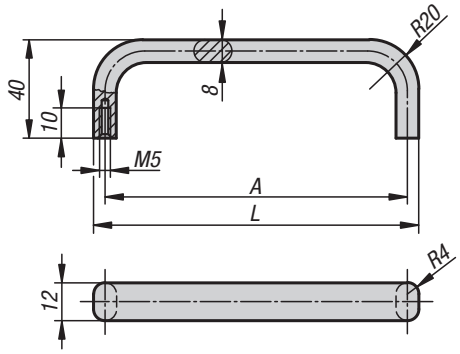

KIPP Ручки бугельные овальные

Номер заказа чёрный анодированный	Номер заказа естественный цвет анодированный	A	L	Допустимая нагрузка H
K0202.055051	K0202.055053	55	63	500
K0202.088051	K0202.088053	88	96	500
K0202.100051	K0202.100053	100	108	500
K0202.120051	K0202.120053	120	128	500
K0202.180051	K0202.180053	180	188	500
K0202.200051	K0202.200053	200	208	500
K0202.235051	K0202.235053	235	243	500
K0202.250051	K0202.250053	250	258	500

Материал:
Алюминий овальной формы.

Исполнение:
Поверхность матовая и естественный цвет или чёрная анодированная.

Образец заказа:
K0202.055051

Монтаж:
С обратной стороны.

K0203

Ручки бугельные круглые

19″

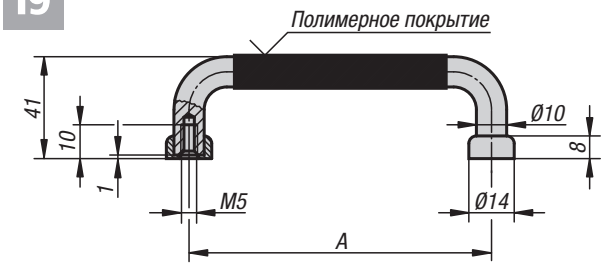

KIPP Ручки бугельные круглые

Номер заказа	A	Допустимая нагрузка H
K0203.05505	55	1000
K0203.08805	88	1000
K0203.10005	100	1000
K0203.10205	102	1000
K0203.11505	115	1000
K0203.12005	120	1000
K0203.13605	136	1000
K0203.18005	180	1000
K0203.20005	200	1000
K0203.23505	235	1000
K0203.25005	250	1000

Материал:
Сталь круглая.

Исполнение:
Хорошо шлифованная и матовая хромированная поверхность. Рукоятка с пластмассовым покрытием.

Образец заказа:
K0203.05505

Примечание:
Высококачественная ручка для лицевых панелей и подобных областей применения.

Монтаж:
С обратной стороны.

Для заметок

Ручки бугельные овальные

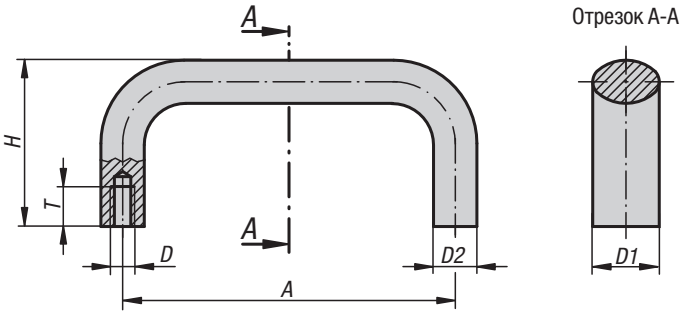

Материал:
Алюминий овальной формы EN AW-6060.

Исполнение:
чёрный с порошковым покрытием или естественный цвет анодированный.

Образец заказа:
K0204.10001

Примечание:
Эти ручки особенно прочные и могут применяться там, где требуется надёжное управление.

Монтаж:
С обратной стороны.

KIPP Ручки бугельные овальные

Номер заказа чёрный с порошковым покрытием	Номер заказа естественный цвет анодированный	A	D	D1	D2	H	T	Допустимая нагрузка H
K0204.10001	K0204.10003	100	M6	21/20	13	50	12	1000
K0204.11201	K0204.11203	112	M6	21/20	13	50	12	1000
K0204.12001	K0204.12003	120	M6	21/20	13	50	12	1000
K0204.12801	K0204.12803	128	M6	21/20	13	50	12	1000
K0204.1600106	K0204.1600306	160	M6	21/20	13	50	12	1000
K0204.1120108	K0204.1120308	112	M8	25/26	17	55	14	1000
K0204.1200108	K0204.1200308	120	M8	25/26	17	55	14	1000
K0204.1280108	K0204.1280308	128	M8	25/26	17	55	14	1000
K0204.16001	K0204.16003	160	M8	25/26	17	55	14	1000
K0204.18001	K0204.18003	180	M8	25/26	17	55	14	1000
K0204.19201	K0204.19203	192	M8	25/26	17	55	14	1000
K0204.35001	K0204.35003	350	M8	25/26	17	55	14	1000

Овальные ручки-скобы

с наружным отверстием

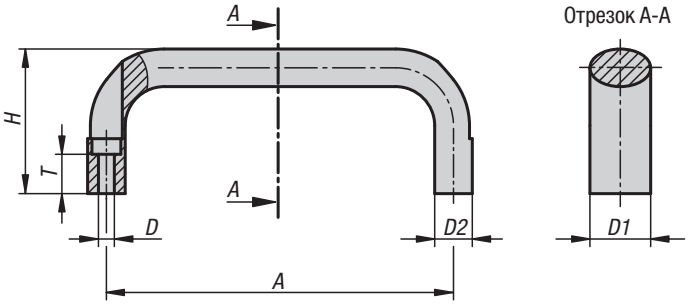

Материал:
Алюминий овальной формы EN AW-6060.

Исполнение:
черный с порошковым покрытием или рубиново-красный RAL 3003.

Образец заказа:
K0204.11120105

Монтаж:
Со стороны обслуживания.

Принадлежности:
Соответствующие болты для закрепления ручек-скоб:
- Болт с цилиндрической головкой ISO 4762-M5/M6.

KIPP Овальные дуговые рукоятки с наружным отверстием

Номер заказа черная с порошковым покрытием	Номер заказа рубиново-красный цвет с порошковым покрытием	A	D	D1	D2	H	T	Допустимая нагрузка H
K0204.11000105	K0204.11002705	100	5,5	21	13	50	13,6	1.000
K0204.11120105	K0204.11122705	112	5,5	21	13	50	13,6	1.000
K0204.11200105	K0204.11202705	120	5,5	21	13	50	13,6	1.000
K0204.11280105	K0204.11282705	128	5,5	21	13	50	13,6	1.000
K0204.11600105	K0204.11602705	160	5,5	21	13	50	13,6	1.000
K0204.11120106	K0204.11122706	112	6,6	25	17	55	11	1.000
K0204.11200106	K0204.11202706	120	6,6	25	17	55	11	1.000
K0204.11280106	K0204.11282706	128	6,6	25	17	55	11	1.000
K0204.11600106	K0204.11602706	160	6,6	25	17	55	11	1.000
K0204.11800106	K0204.11802706	180	6,6	25	17	55	11	1.000

Дуговые рукоятки овальные, съемные

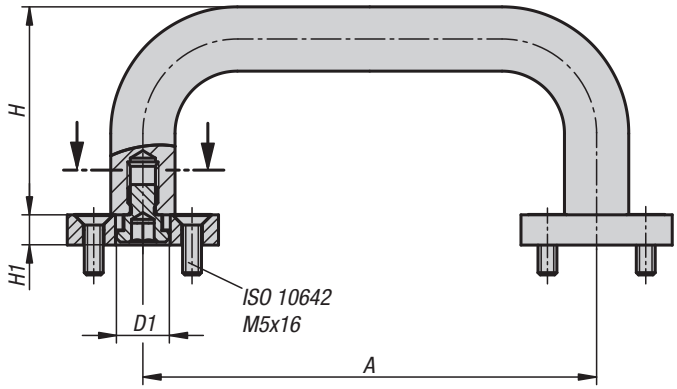

(положение разблокировано)

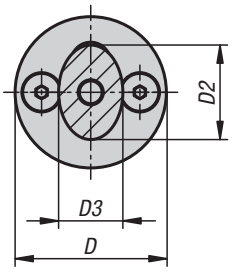

(положение заблокировано)

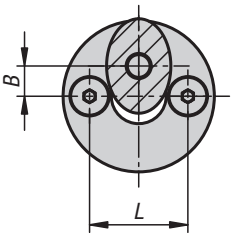

Материал:
Рукоятка дуговая овальная, алюминиевая, EN AW-6060.
Установочный штифт, автоматная сталь, 1.0718.
Плоская заглушка, автоматная сталь 1.0718.

Исполнение:
Рукоятка дуговая с черным порошковым покрытием.
Установочный штифт вороненый.
Плоская заглушка вороненая.

Образец заказа:
K0204.10012001

Примечание:
Дуговые рукоятки закрепляются на ответной детали посредством системы штепсельных соединений. Демонтаж выполняется в ненагруженном состоянии.

Применение:
Установите дуговую рукоятку в отверстие, пока ручка не упрется в плоскую заглушку.
Заблокируйте параллельным подъемом ручки.
Ручку можно нагружать только вертикально вверх.
Отсоединение осуществляется в обратной последовательности.

Монтаж:
Для крепления плоской заглушки на ответной детали необходимо провести подготовительные работы.
Смотри чертеж «Указания по монтажу».

Монтажное указание:

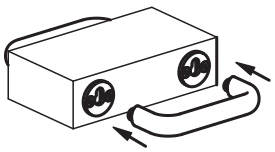

Включение

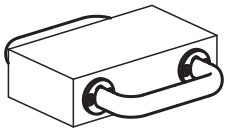

Фиксация

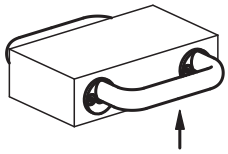

Подъем

Дуговые рукоятки овальные, съемные

Указание по монтажу:

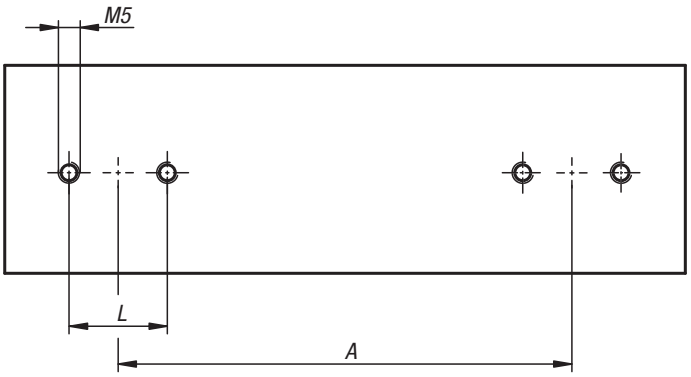

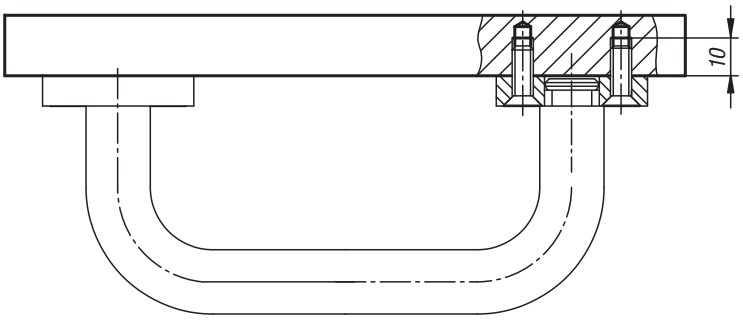

KIPP Дуговые рукоятки овальные, съемные

Номер заказа	A	D	D1	D2	D3	H	H1	B	L
K0204.10012001	100	35	12	21	13	50	8	7	24
K0204.11212001	112	35	12	21	13	50	8	7	24
K0204.12012001	120	35	12	21	13	50	8	7	24
K0204.12812001	128	35	12	21	13	50	8	7	24
K0204.16012001	160	35	12	21	13	50	8	7	24
K0204.11214001	112	40	14	25	17	55	8	8	26
K0204.12014001	120	40	14	25	17	55	8	8	26
K0204.12814001	128	40	14	25	17	55	8	8	26
K0204.16014001	160	40	14	25	17	55	8	8	26
K0204.18014001	180	40	14	25	17	55	8	8	26
K0204.19214001	192	40	14	25	17	55	8	8	26
K0204.35014001	350	40	14	25	17	55	8	8	26

Ручки бугельные

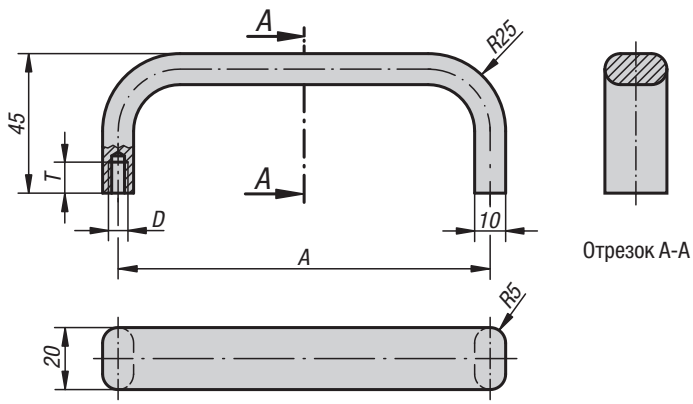

Материал:
Профиль алюминий EN AW-6060.

Исполнение:
матовая и чёрная или естественный цвет анодированный.

Образец заказа:
K0205.18001

Примечание:
Элегантная ручка из низко-профильного алюминия особенно подходят для машин, приборов, устройств, аппаратов и т.д.

Монтаж:
С обратной стороны.

KIPP Ручки бугельные

Номер заказа чёрный анодированный	Номер заказа естественный цвет анодированный	A	D	T	Допустимая нагрузка H
K0205.12001	**K0205.12003**	120	M5	10	500
K0205.18001	**K0205.18003**	180	M5	10	500
K0205.20001	**K0205.20003**	200	M5	10	500
K0205.35001	**K0205.35003**	350	M6	12	500

Для заметок

Ручки бугельные

Форма A

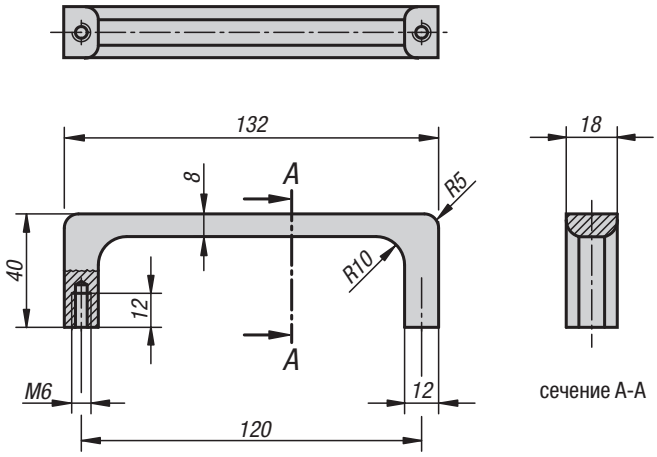

Материал:
Профиль алюминий EN AW-6060.

Исполнение:
матовая и чёрная или естественный цвет анодированный.

Образец заказа:
K0213.12001

Монтаж:
С обратной стороны.

Форма B

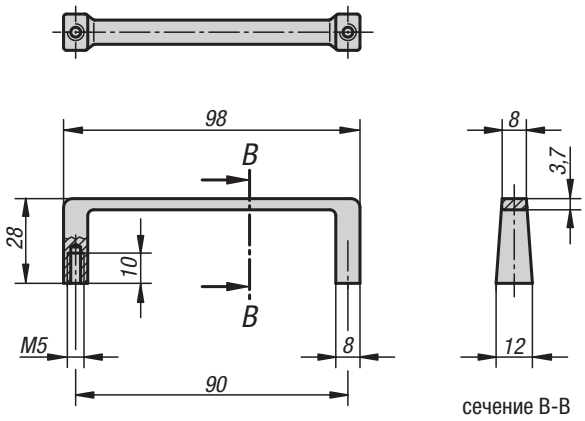

KIPP Ручки бугельные

Номер заказа	Форма	Исполнение	Допустимая нагрузка Н
K0213.12001	A	чёрный анодированный	500
K0213.09001	B	чёрный анодированный	300
K0213.12003	A	естественный цвет анодированный	500
K0213.09003	B	естественный цвет анодированный	300

Дуговые рукоятки

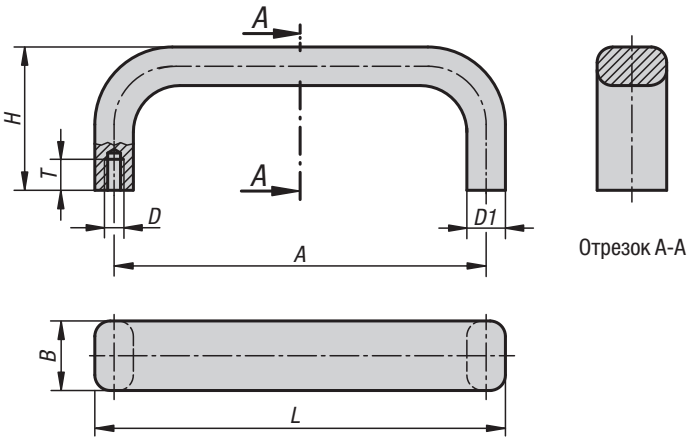

Материал:
Алюминий.

Исполнение:
матовая и чёрная или естественный цвет анодированный.

Образец заказа:
K1091.088053

Указание для заказа:
Болты крепления входят в комплект поставки.

Монтаж:
С обратной стороны.

KIPP Ручки бугельные

Номер заказа естественный цвет	Номер заказа черный	A	B	D	D1	H	L	T	Допустимая нагрузка H
K1091.055053	**K1091.055051**	55	12	M5	8	29	63	10	750
K1091.088053	**K1091.088051**	88	12	M5	8	29	96	10	750
K1091.100053	**K1091.100051**	100	12	M5	8	39	108	10	750
K1091.120053	**K1091.120051**	120	15	M5	10	39	130	10	750
K1091.180053	**K1091.180051**	180	15	M5	10	39	190	10	750
K1091.235053	**K1091.235051**	235	15	M5	10	39	245	10	750

Дуговые рукоятки

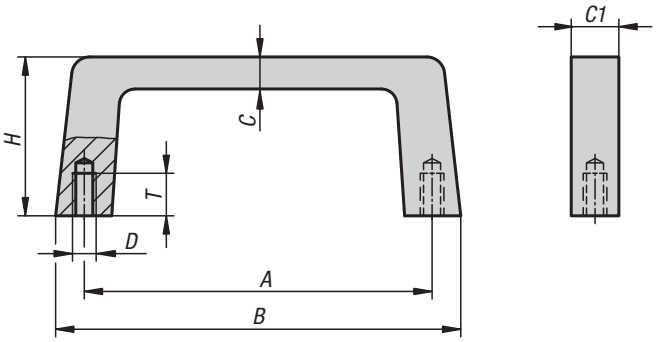

Материал:
Алюминий.

Исполнение:
матовая и чёрная или естественный цвет анодированный.

Образец заказа:
K1075.088053

Указание для заказа:
Болты крепления входят в комплект поставки.

Монтаж:
С обратной стороны.

KIPP Ручки бугельные

Номер заказа естественный цвет	Номер заказа черный	A	B	C	C1	D	H	T	Допустимая нагрузка H
K1075.055053	**K1075.055051**	55	69	8	12,2	M5	40	10	750
K1075.088053	**K1075.088051**	88	102	8	12,2	M5	40	10	750
K1075.120053	**K1075.120051**	120	134	8	12,2	M5	40	10	750
K1075.180053	**K1075.180051**	180	194	8	12,2	M5	40	10	750
K1075.235053	**-**	235	249	8	12,2	M5	40	10	750

K0219

Ручки бугельные угловые

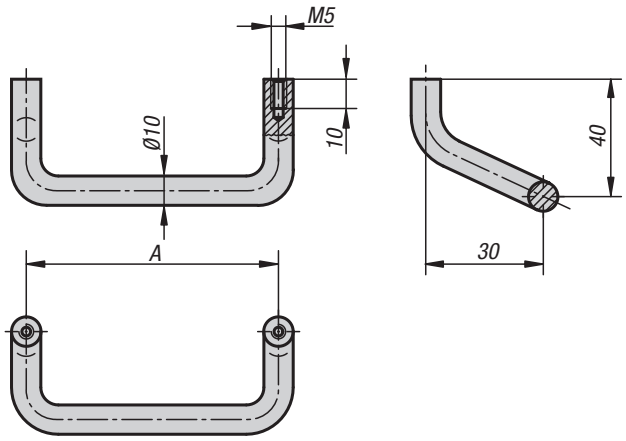

Материал:
Алюминий.

Исполнение:
матовая и чёрная или естественный цвет анодированный.

Образец заказа:
K0219.12001

Монтаж:
С обратной стороны.

KIPP Ручки бугельные угловые

Номер заказа чёрный анодированный	Номер заказа естественный цвет анодированный	A	Допустимая нагрузка H
K0219.08601	**K0219.08603**	86	500
K0219.12001	**K0219.12003**	120	500
K0219.18001	**K0219.18003**	180	500

K0229

Ручки бугельные угловые

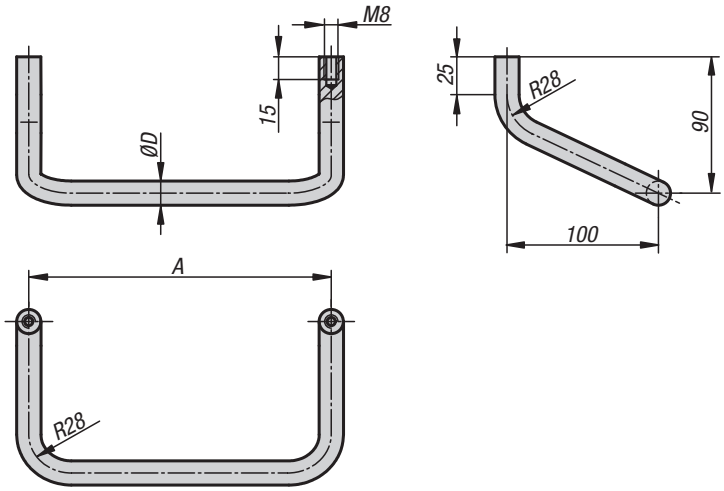

Материал:
Алюминий округлой формы EN AW-6060.

Исполнение:
шлифованный, обработанный и матово чёрный анодированный.

Образец заказа:
K0229.20016

Примечание:
Посадочные шайбы не входят в поставку.

Монтаж:
С обратной стороны.

По запросу:
Любая длина ручки.

KIPP Ручки бугельные угловые

Номер заказа	A	D	Допустимая нагрузка H	Номер заказа Посадочная шайба
K0229.20016	200	16	1000	K0229.16
K0229.25016	250	16	1000	K0229.16
K0229.30016	300	16	1000	K0229.16
K0229.40016	400	16	1000	K0229.16
K0229.50018	500	18	1000	K0229.18

Ручки бугельные

19″

Форма A

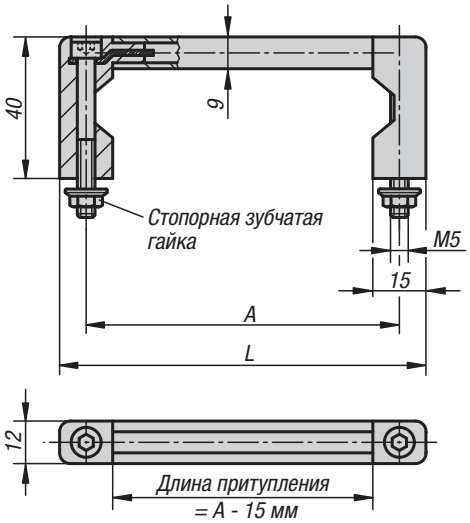

Материал:
Ручка Алюминий.
Основание ручки из полиамида, усиленного стекловолокном.

Исполнение:
Основание полуматовое с микроструктурой чёрное. Ручка полуматовая и естественного цвета или чёрного анодированного цвета.

Образец заказа:
K0216.10001

Монтаж:
Со стороны обслуживания.

Форма B

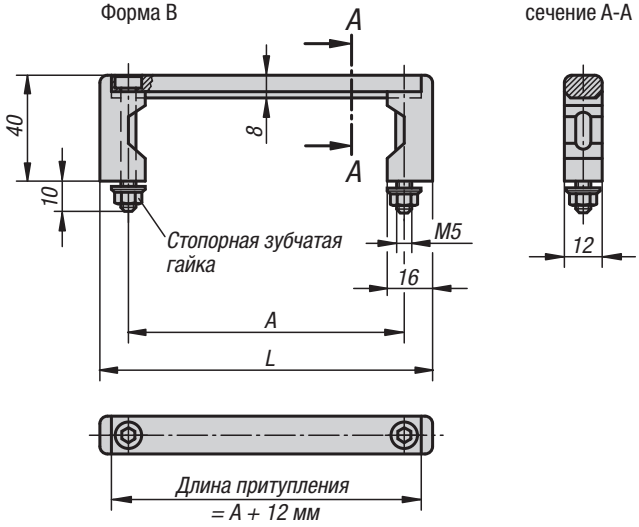

сечение A-A

KIPP Ручки бугельные

Номер заказа чёрный анодированный	Номер заказа естественный цвет анодированный	Форма	A	L	Допустимая нагрузка H
K0216.05501	K0216.05503	A	55	70	1000
K0216.08801	K0216.08803	A	88	103	1000
K0216.10001	K0216.10003	A	100	115	1000
K0216.12001	K0216.12003	A	120	135	1000
K0216.18001	K0216.18003	A	180	195	1000
K0216.23501	K0216.23503	A	235	250	1000
K0216.055101	K0216.055103	B	55	75	1000
K0216.088101	K0216.088103	B	88	108	1000
K0216.100101	K0216.100103	B	100	120	1000
K0216.120101	K0216.120103	B	120	140	1000
K0216.180101	K0216.180103	B	180	200	1000
K0216.235101	K0216.235103	B	235	255	1000

K0217

Ручки бугельные

19"

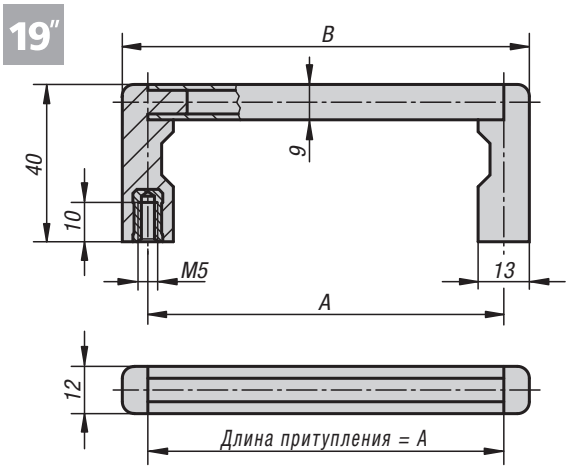

Материал:
Ручка Алюминий.
Опоры, высокопрочная пластмасса.

Образец заказа:
K0217.05501

Примечание:
Для уменьшения высоты опоры рукоятки возможны другие межосевые расстояния.

Монтаж:
С обратной стороны.

KIPP Ручки бугельные

Номер заказа Ручка чёрного цвета, анодированная	Номер заказа Ручка естественного цвета, анодированная	A	B	Допустимая нагрузка H
K0217.05501	K0217.05503	55	69	1000
K0217.08801	K0217.08803	88	102	1000
K0217.10001	K0217.10003	100	114	1000
K0217.12001	K0217.12003	120	134	1000
K0217.18001	K0217.18003	180	194	1000
K0217.23501	K0217.23503	235	249	1000

K0228

Ручки дуговые

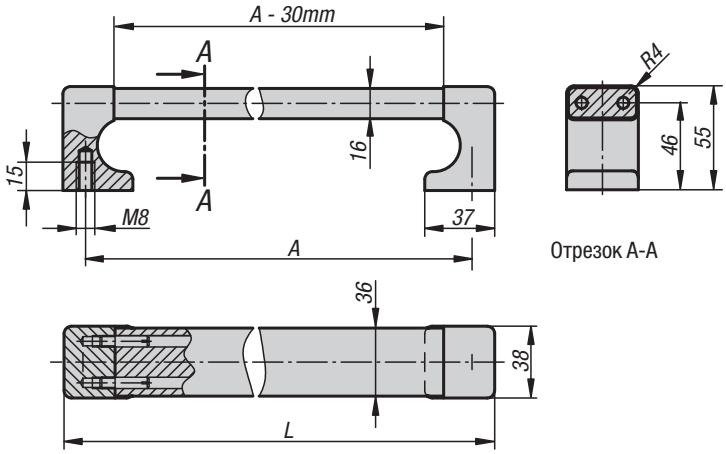

Материал:
Основание и ручка из алюминия EN AW-6060.
Соединительные штифты из нержавеющей стали.

Исполнение:
Основание и ручка тонко-шлифованная чёрная или естественный цвет анодированный.

Образец заказа:
K0228.250081

Примечание:
Эта серия рукояток может использоваться также как защита кромок благодаря массивному типу конструкции.

Монтаж:
С обратной стороны.

KIPP Ручки дуговые

Номер заказа чёрный анодированный	Номер заказа естественный цвет анодированный	A	L	Допустимая нагрузка H
K0228.250081	K0228.250083	250	274	1000
K0228.300081	K0228.300083	300	324	1000
K0228.400081	K0228.400083	400	424	1000
K0228.500081	K0228.500083	500	524	1000
K0228.600081	K0228.600083	600	624	1000

Ручки трубчатые компактные

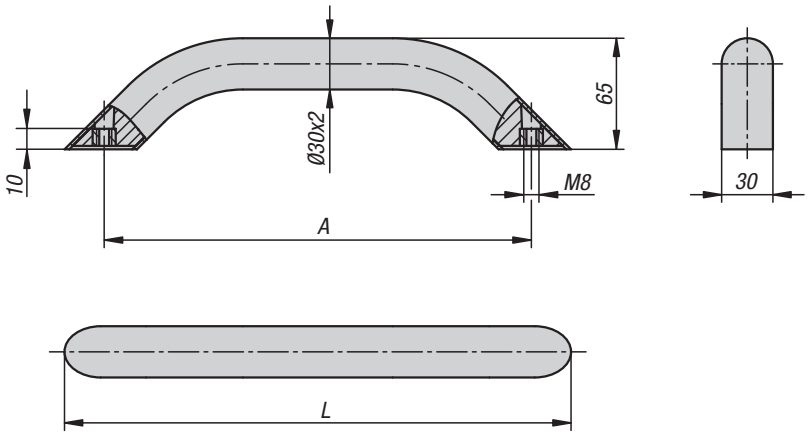

Материал:
Алюминий EN AW-6060.

Исполнение:
естественный цвет анодированный

Образец заказа:
K0795.300083

Примечание:
Ручка подкупает своим солидным внешним видом и одновременно небольшим весом.
Закрытая конструкция, благодаря креплению с обратной стороны.

Монтаж:
При монтаже оба болта сначала необходимо ввинтить, а затем затянуть.

KIPP Ручки трубчатые компактные

Номер заказа	Исполнение	A	L	Допустимая нагрузка H
K0795.250083	естественный цвет анодированный	250	296,4	1000
K0795.300083	естественный цвет анодированный	300	346,4	1000
K0795.400083	естественный цвет анодированный	400	446,4	1000
K0795.500083	естественный цвет анодированный	500	546,4	1000

Ручки трубчатые регулируемые

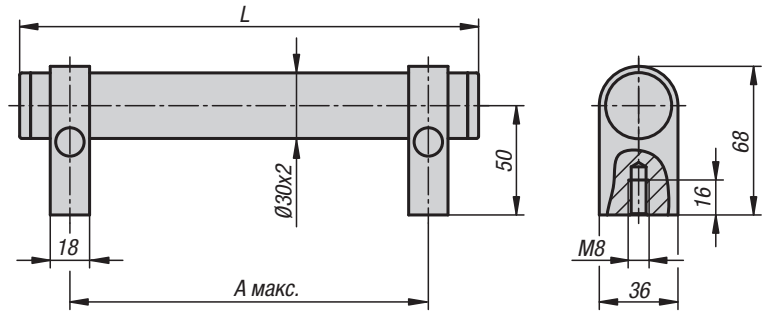

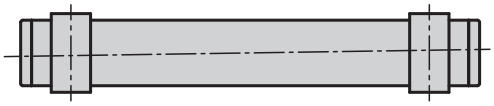

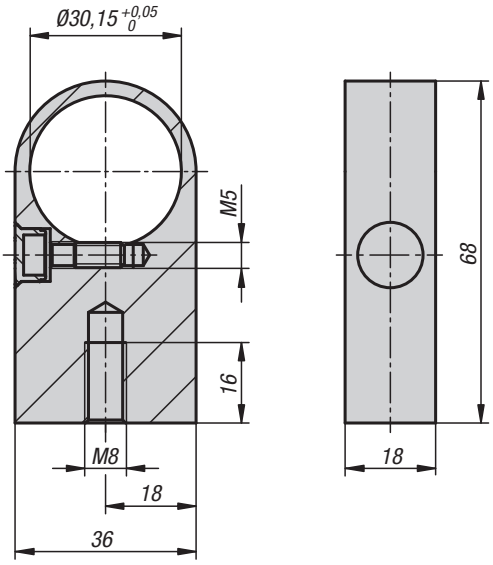

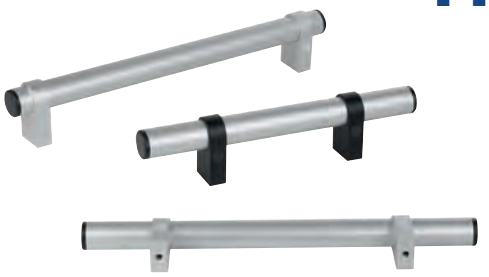

Материал:
Рукоятка горелки EN AW-6060.
Держатель EN AW-6063.
Защитные колпачки, термопласт.
Установочный винт ISO 4766-14H.

Исполнение:
Исполнение A:
Рукоятка горелки, натуральный цвет, анодированный.
Держатель, натуральный цвет, анодированный.
Наконечник (рукоятка горелки) черный.
Колпачок (держатель) светло-серый.
Исполнение B:
Рукоятка горелки, натуральный цвет, анодированный.
Держатель, черный, анодированный.
Наконечник (рукоятка горелки) черный.
Колпачок (держатель) черный.

Образец заказа:
K1018.2503011

Примечание:
Ручки трубчатые регулируемые поставляются не смонтированными.
Расстояние между осями в трубчатых ручках могут устанавливаться свободно.
Рекомендуемое максимальное расстояние между осями приведено в таблице A max.
При большой длине или нагрузке можно добавить дополнительные держатели.
Держатели поставляются несмонтированными.

KIPP Ручки трубчатые регулируемые

Номер заказа	Исполнение	L	A макс.
K1018.2503011	A	250	220
K1018.3003011	A	300	270
K1018.4003011	A	400	370
K1018.5003011	A	500	470
K1018.6003011	A	600	570
K1018.2503012	B	250	220
K1018.3003012	B	300	270
K1018.4003012	B	400	370
K1018.5003012	B	500	470
K1018.6003012	B	600	570

KIPP Держатели

Номер заказа	Исполнение
K1018.08301	A
K1018.08302	B

Ручки трубчатые

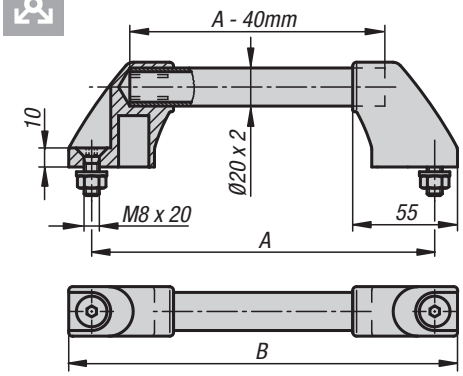

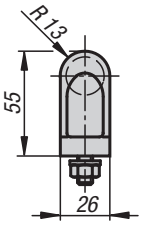

Форма A
Соединительная трубка шлифованная
естественный цвет анодированный

Форма B
Соединительная трубка с
рифлёным полимерным покрытием

KIPP Ручки трубчатые

Номер заказа Форма A	Номер заказа Форма B	A	B	Допустимая нагрузка H
K0210.180	**K0210.1803**	180	204	500
K0210.200	**K0210.2003**	200	224	500
K0210.250	**K0210.2503**	250	274	500
K0210.300	**K0210.3003**	300	324	500
K0210.350	**K0210.3503**	350	374	500
K0210.400	**K0210.4003**	400	424	500
K0210.500	**K0210.5003**	500	524	500
K0210.600	**K0210.6003**	600	624	500

Материал:
Боковые плечи термопласт, усиленный стеклянными шариками чёрный.
Соединительная трубка, алюминий.

Образец заказа:
K0210.200

Примечание:
Основания рукоятки в области крепления трубки имеют 4 стопорных элемента. При установке соединительной трубы её необходимо зачистить и точно установить в предназначенное для неё место. Черные оцинкованные крепёжные болты, а также соответствующие шайбы и гайки поставляются в комплекте.

Монтаж:
Со стороны обслуживания.

Для заметок

Ручки трубчатые

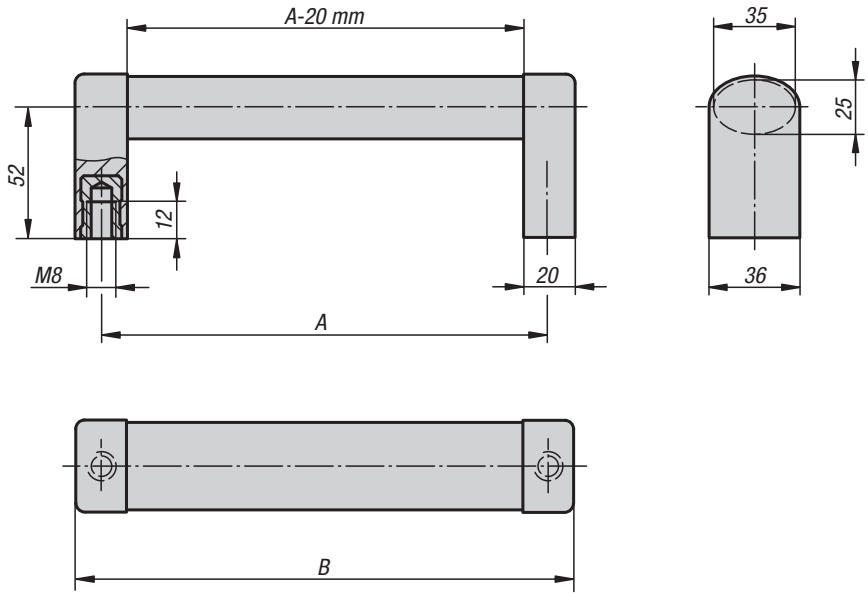

Материал:
Ручка, алюминиевая EN AW-6060.
Основание ручки, полиамид, усиленная стекловолокном.
Втулка резьбовая, латунь.
Зажимная втулка из нержавеющей стали.

Исполнение:
Ручка естественный цвет или чёрный анодированный.
Основание, алюминиевая окраска или чёрного цвета.

Образец заказа:
K0211.1200081

Примечание:
Соединяемая овальная рукоятка. конструкция с пластмассовыми основаниями и овальной трубкой из алюминия.

Монтаж:
С обратной стороны.

KIPP Ручки трубчатые

Номер заказа Ручка естественный цвет анодированный, колено алюминиевый цвет	Номер заказа Ручка естественный цвет анодированный, колено чёрный цвет	Номер заказа Ручка чёрный цвет анодированный, колено чёрный цвет	A	B	Допустимая нагрузка H
K0211.1200081	K0211.1200082	K0211.1200083	200	220	1000
K0211.1250081	K0211.1250082	K0211.1250083	250	270	1000
K0211.1300081	K0211.1300082	K0211.1300083	300	320	1000
K0211.1400081	K0211.1400082	K0211.1400083	400	420	1000
K0211.1500081	K0211.1500082	K0211.1500083	500	520	1000

Ручки трубчатые наклонно расположенные

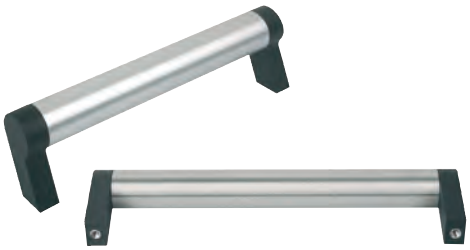

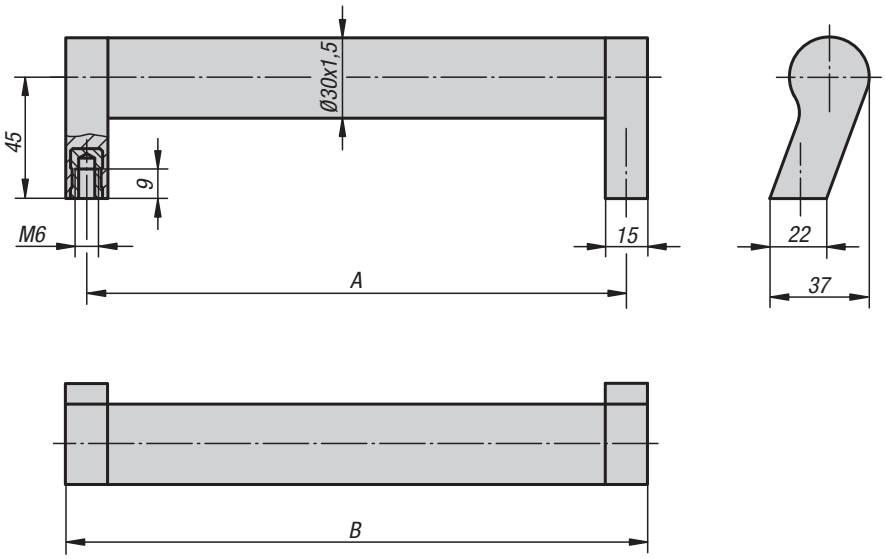

Материал:
Соединительная трубка из алюминия EN AW-6060.
Стойка ручки — полиамид, усиленный стекловолокном.
Втулка резьбовая, латунь.

Исполнение:
Соединительная трубка, матовая, анодированная.
Стойка ручки чёрная.

Образец заказа:
K0212.2150061

Примечание:
Наклонная рукоятка в современно-промышленном дизайне. Точная посадка трубки на пластмассовой цапфе за счёт зажимов.

Монтаж:
С обратной стороны.

KIPP Ручки трубчатые, наклонно расположенные

Номер заказа	A	B	Допустимая нагрузка H
K0212.2150061	150	165	800
K0212.2200061	200	215	800
K0212.2250061	250	265	800
K0212.2300061	300	315	800
K0212.2350061	350	365	800
K0212.2400061	400	415	800

K0221

Ручки трубчатые

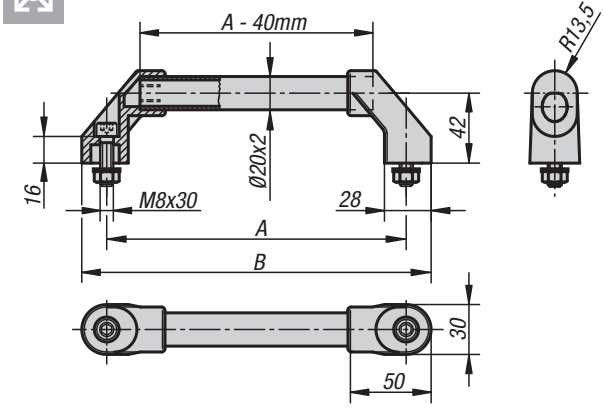

Форма A
Соединительная трубка шлифованная естественный цвет анодированный

Форма B
Соединительная трубка с рифлёным полимерным покрытием

Материал:
Боковые плечи термопласт, усиленный стеклянными шариками чёрный.
Алюминиевая соединительная трубка EN AW-6060.

Образец заказа:
K0221.3001

Примечание:
Основания рукоятки в области крепления трубки имеют 4 стопорных элемента. При установке соединительной трубы её необходимо зачистить и точно установить в предназначенное для неё место. Черные оцинкованные крепёжные болты, а также соответствующие шайбы и гайки поставляются в комплекте.

Монтаж:
Со стороны обслуживания.

KIPP Ручки трубчатые

Номер заказа Форма A	Номер заказа Форма B	A	B	Допустимая нагрузка H
K0221.1801	**K0221.1802**	180	210	1000
K0221.2001	**K0221.2002**	200	230	1000
K0221.2501	**K0221.2502**	250	280	1000
K0221.3001	**K0221.3002**	300	330	1000
K0221.3501	**K0221.3502**	350	380	1000
K0221.4001	**K0221.4002**	400	430	1000
K0221.5001	**K0221.5002**	500	530	1000
K0221.6001	**K0221.6002**	600	630	1000

K0222

Ручки трубчатые

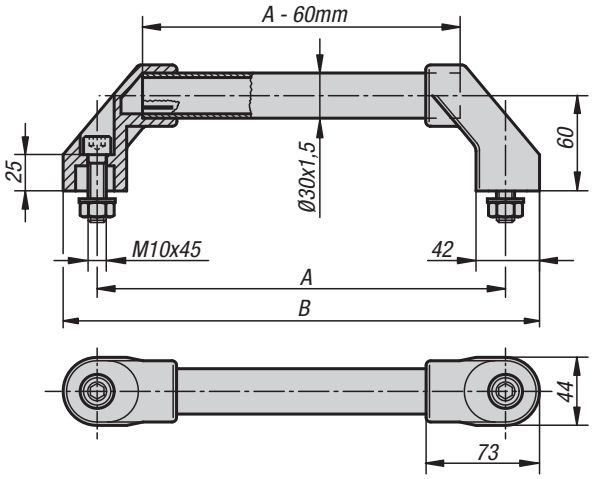

Форма A
Соединительная трубка шлифованная естественный цвет анодированный

Форма B
Соединительная трубка с рифлёным полимерным покрытием

Форма C
Соединительная трубка, нержавеющая сталь, тонкое шлифование

Материал:
Боковые плечи термопласт, усиленный стеклянными шариками чёрный.
Соединительная трубка, алюминий EN AW-6060 или сталь 1.4301.

Образец заказа:
K0222.3501

Примечание:
Основания рукоятки в области крепления трубки имеют 4 стопорных элемента. При установке соединительной трубы её необходимо зачистить и точно установить в предназначенное для неё место. Черные оцинкованные крепёжные болты, а также соответствующие шайбы и гайки поставляются в комплекте.

Монтаж:
Со стороны обслуживания.

KIPP Ручки трубчатые

Номер заказа Форма A	Номер заказа Форма B	Номер заказа Форма C	A	B	Допустимая нагрузка H
K0222.2501	**K0222.2502**	**K0222.2503**	250	294	1000
K0222.3001	**K0222.3002**	**K0222.3003**	300	344	1000
K0222.3501	**K0222.3502**	**K0222.3503**	350	394	1000
K0222.4001	**K0222.4002**	**K0222.4003**	400	444	1000
K0222.5001	**K0222.5002**	**K0222.5003**	500	544	1000
K0222.6001	**K0222.6002**	**K0222.6003**	600	644	1000

Ручки трубчатые

Форма A

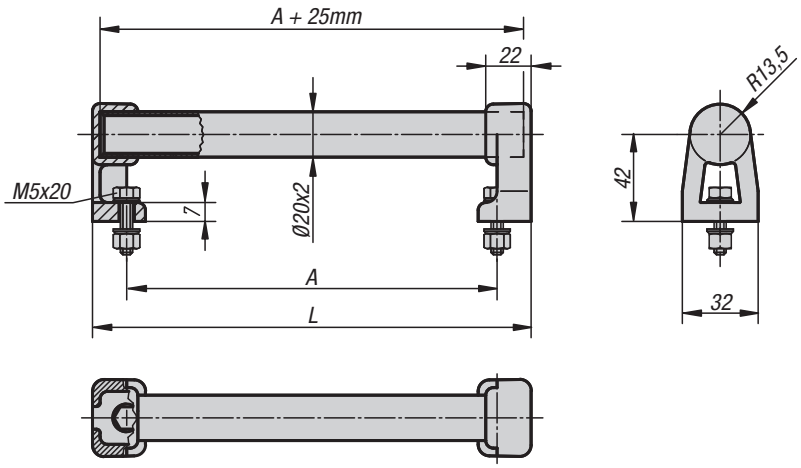

Форма B

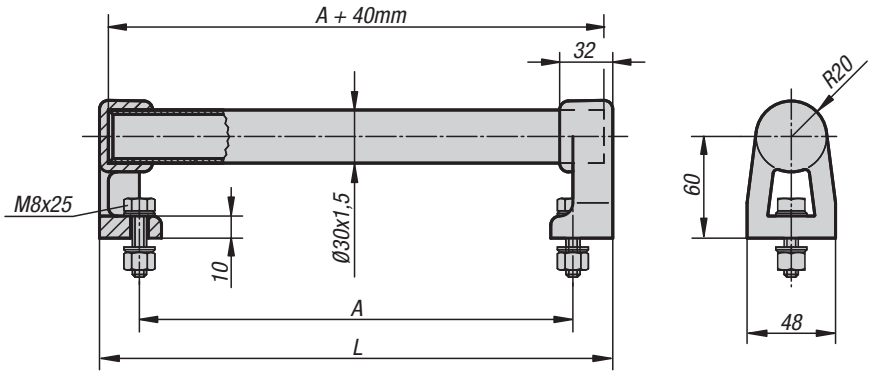

Материал:
Соединительная трубка из алюминия EN AW-6060. Основание ручки из полиамида, усиленная стекловолокном.

Исполнение:
Анодированная соединительная трубка натурального цвета или с рифлёным полимерным покрытием.

Образец заказа:
K0223.150203

Примечание:
Основания рукоятки в области крепления трубки имеют 2 или 4 PVC-заклинивающих элемента. При установке соединительной трубы её необходимо зачистить и точно установить в предназначенное для неё место.
Черные оцинкованные крепёжные болты, а также соответствующие шайбы и гайки поставляются в комплекте.

Монтаж:
Со стороны обслуживания.

KIPP Ручки трубчатые

Номер заказа естественный цвет анодированный	Номер заказа рифлёное полимерное покрытие	Форма	A	L	Допустимая нагрузка H
K0223.150203	K0223.150202	A	150	184	1000
K0223.200203	K0223.200202	A	200	234	1000
K0223.300203	K0223.300202	A	300	334	1000
K0223.400203	K0223.400202	A	400	434	1000
K0223.500203	K0223.500202	A	500	534	1000
K0223.150303	K0223.150302	B	150	200	1000
K0223.200303	K0223.200302	B	200	250	1000
K0223.300303	K0223.300302	B	300	350	1000
K0223.400303	K0223.400302	B	400	450	1000
K0223.500303	K0223.500302	B	500	550	1000

Ручки трубчатые

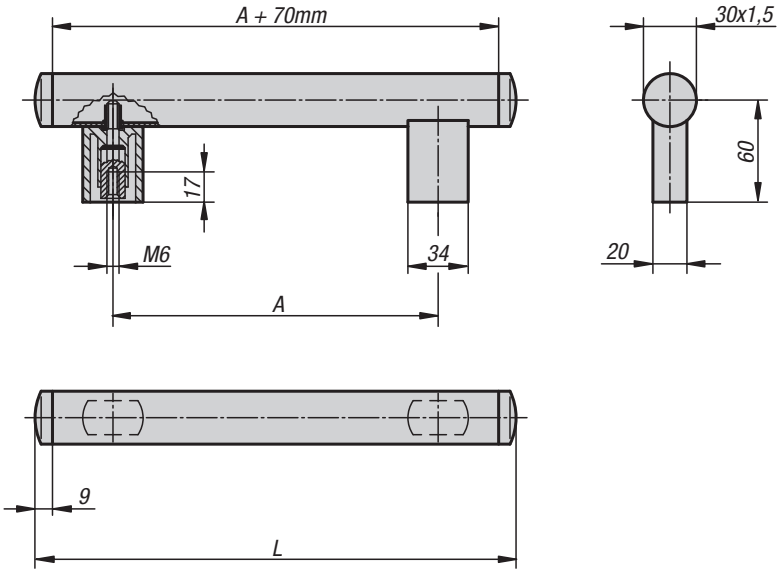

Материал:
Опора и колпачковая пробка полиамид усиленный.
Алюминиевая соединительная трубка, EN AW-6060.

Исполнение:
Соединительная трубка тонко-шлифованная и естественный цвет или чёрный анодированный.
Опора и колпачковая пробка, полуматовая с тонкой структурой, чёрного цвета.

Образец заказа:
K0224.200061

Примечание:
Благодаря применению неразъемной гайки обеспечивается прочное соединение основания и трубки.

Монтаж:
С обратной стороны.

KIPP Ручки трубчатые

Номер заказа	Исполнение	A	L	Допустимая нагрузка H
K0224.200061	чёрный анодированный	200	288	800
K0224.250061	чёрный анодированный	250	338	800
K0224.300061	чёрный анодированный	300	388	800
K0224.400061	чёрный анодированный	400	488	800
K0224.500061	чёрный анодированный	500	588	800
K0224.200063	естественный цвет анодированный	200	288	800
K0224.250063	естественный цвет анодированный	250	338	800
K0224.300063	естественный цвет анодированный	300	388	800
K0224.400063	естественный цвет анодированный	400	488	800
K0224.500063	естественный цвет анодированный	500	588	800

Ручки трубчатые Bighand

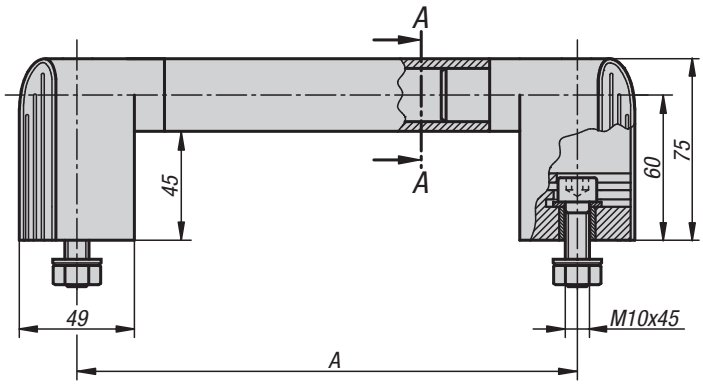

Отрезок A-A

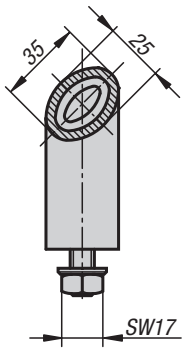

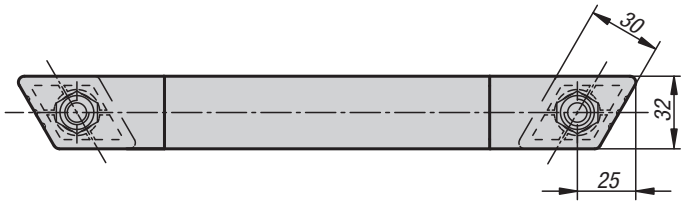

Надежный хват благодаря трубчатой ручке Bighand от Novo Grip. Форма ручки подходит к любому пожеланию заказчика, а возможность универсального размещения ручки только подчеркивает необходимость ее использования.

Материал:
Ромбовидные угловые элементы из термопласта.
Овальная трубка из алюминия.

Исполнение:
Элементы угловые ромбовидные черно-серые.
Овальная трубка с покрытием или анодированная.

Образец заказа:
K0231.118070 (овальная трубка малинового цвета)

Примечание:
Облицовка ромбовидных оснований поставляется совместно несмонтированной.
На выбор могут потавляться:
Комплект болтов M10 для варианта крепления 1+2.
Комплект болтов с резьбой для шурупа Ø 5 вместе с дюбелем, сверлильным приспособлением и монтажным инструментом для варианта крепления 3.

Δ На этом месте указать желаемый цветовой код. При цвете трубки черно-сером цветной код не требуется.

По запросу:
Длина „A“ специальной длины.

Цветовая кодировка

чёрно-серый
RAL 7021

Анодированный
чёрный
Δ = 01

Анодированный
естественный
Δ = 03

рубиновый красный
Δ = 27
RAL 3003

малиновый красный
Δ = 70
RAL 3027

океанский синий
Δ = 73
RAL 5020

Способы крепления

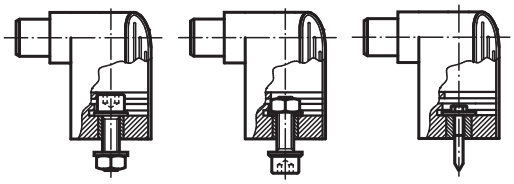
Способ 1
Способ 2
Способ 3

KIPP Ручки трубчатые Bighand

Номер заказа Вариант 1+2 Винт с цилиндрической головкой DIN 912	Номер заказа Вариант 3 Шестигранный шуруп DIN 571	A
K0231.1180Δ	K0231.118011Δ	180
K0231.1200Δ	K0231.120011Δ	200
K0231.1250Δ	K0231.125011Δ	250
K0231.1300Δ	K0231.130011Δ	300
K0231.1350Δ	K0231.135011Δ	350
K0231.1400Δ	K0231.140011Δ	400
K0231.1500Δ	K0231.150011Δ	500
K0231.1600Δ	K0231.160011Δ	600

Ручки трубчатые

Форма A

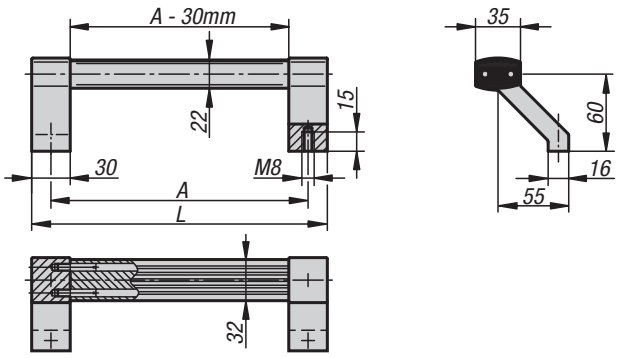

Форма B

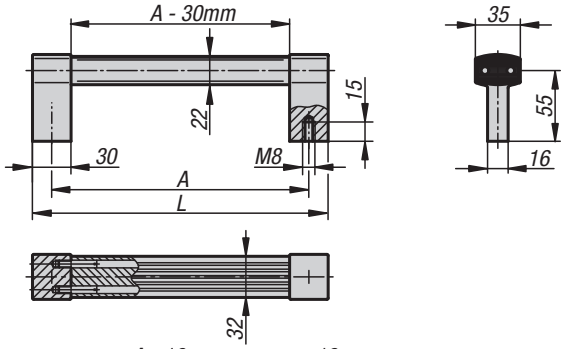

Форма C

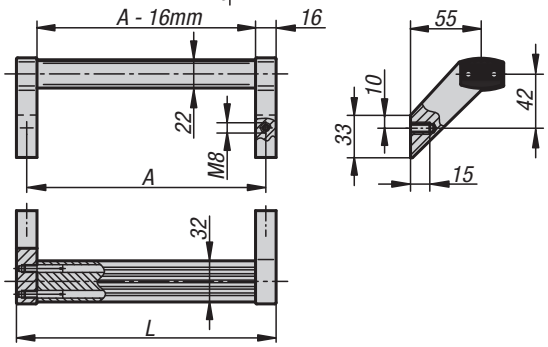

Материал:
Основание и ручка из алюминия EN AW-6060.
Соединительные штифты из нержавеющей стали.

Исполнение:
Основание ручки, обработанное и полублестящее, черного цвета, анодированное. С порошковым покрытием только титанового цвета.
Ручка, зачищенная, натурального цвета, анодированная или титанового цвета с порошковым покрытием.

Образец заказа:
K0131.2000811

Примечание:
Ручки трубчатые отличаются массивной конструкцией и высокой допустимой нагрузкой. Оцинкованные болты M8×16 с шестигранной головкой по DIN 933 и оцинкованные подкладочные шайбы по DIN EN ISO 7089 входят в комплект поставки.

Монтаж:
С обратной стороны.

KIPP Ручки трубчатые, форма A

Номер заказа Ручка чёрного цвета, анодированная	Номер заказа Ручка титанового цвета, с порошковым покрытием	Номер заказа Ручка естественного цвета, анодированная	A	L	Допустимая нагрузка H
K0131.2000811	K0131.2000812	K0131.2000813	200	230	1000
K0131.3000811	K0131.3000812	K0131.3000813	300	330	1000
K0131.4000811	K0131.4000812	K0131.4000813	400	430	1000
K0131.5000811	K0131.5000812	K0131.5000813	500	530	1000

KIPP Ручки трубчатые, форма B

Номер заказа Ручка чёрного цвета, анодированная	Номер заказа Ручка титанового цвета с порошковым покрытием	Номер заказа Ручка естественного цвета, анодированная	A	L	Допустимая нагрузка H
K0131.2000821	K0131.2000822	K0131.2000823	200	230	1000
K0131.3000821	K0131.3000822	K0131.3000823	300	330	1000
K0131.4000821	K0131.4000822	K0131.4000823	400	430	1000
K0131.5000821	K0131.5000822	K0131.5000823	500	530	1000

KIPP Ручки трубчатые, форма C

Номер заказа Ручка чёрного цвета, анодированная	Номер заказа Ручка титанового цвета с порошковым покрытием	Номер заказа Ручка естественного цвета, анодированная	A	L	Допустимая нагрузка H
K0131.2000831	K0131.2000832	K0131.2000833	200	216	1000
K0131.3000831	K0131.3000832	K0131.3000833	300	316	1000
K0131.4000831	K0131.4000832	K0131.4000833	400	416	1000
K0131.5000831	K0131.5000832	K0131.5000833	500	516	1000

Ручки трубчатые угловые

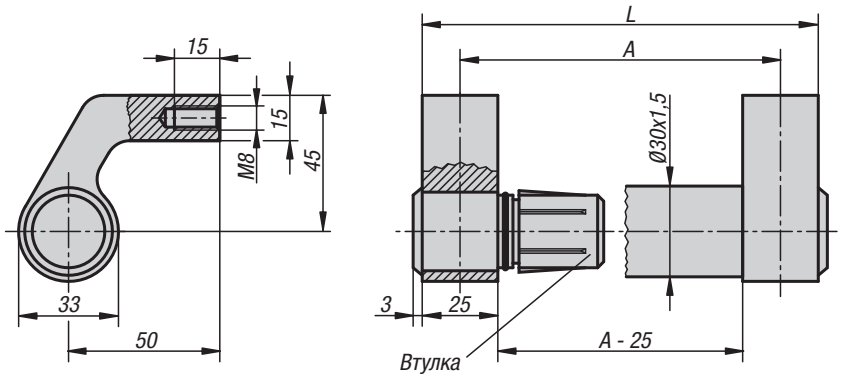

Материал:
Основание ручки EN AW-6060 прессованный. Комплект втулок, термопласт, усиленный стеклянными шариками.
Соединительная трубка EN AW-6060.

Исполнение:
Основания ручки матовые черного цвета анодированные.Комплект чёрных втулок.Хорошо шлифованная и анодированная соединительная трубка с порошковым покрытием или с рифлёным полимерным покрытием чёрного цвета.

Образец заказа:
K0132.3001

Примечание:
От отображенной узловой системы мы поставляем ручки или также предварительное монтированные основания и сочленения для трубок по заказу клиента.Брызгонепроницаемое и очень прочное сочленение между основанием и соединительной трубой.

Монтаж:
С обратной стороны.

По запросу:
Опоры для труб большой длины.

KIPP Ручки трубчатые угловые

Номер заказа Соединительная трубка естественного цвета, анодированная	Номер заказа Соединительная трубка чёрного цвета, анодированная	Номер заказа Соединительная трубка чёрного цвета с порошковым покрытием	Номер заказа Соединительная с полимерным покрытием, чёрного цвета	A	L	Допустимая нагрузка H
K0132.2001	K0132.2002	K0132.2003	K0132.2004	200	225	1000
K0132.2501	K0132.2502	K0132.2503	K0132.2504	250	275	1000
K0132.3001	K0132.3002	K0132.3003	K0132.3004	300	325	1000
K0132.3501	K0132.3502	K0132.3503	K0132.3504	350	375	1000
K0132.4001	K0132.4002	K0132.4003	K0132.4004	400	425	1000
K0132.5001	K0132.5002	K0132.5003	K0132.5004	500	525	1000
K0132.6001	K0132.6002	K0132.6003	K0132.6004	600	625	1000

Ручки трубчатые угловые

19"

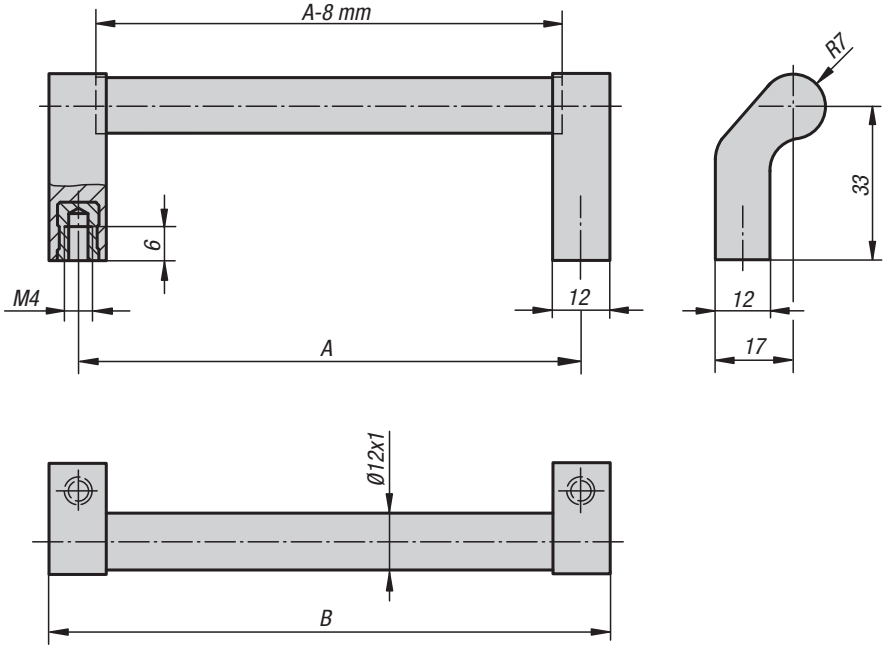

Материал:
Соединительная трубка, алюминиевая EN AW-6060 или с нержавеющей стали 1.4301.
Основание ручки, полиамид, усиленная стекловолокном.
Втулка резьбовая, латунь.

Исполнение:
Соединительная трубка естественного цвета или чёрного анодированного цвета или хорошо отшлифованная нержавеющая сталь.
Основание матово-чёрного цвета.

Образец заказа:
K0235.088041

Примечание:
Точная посадка трубки на пластмассовое колено при помощи зажимов.

Монтаж:
С обратной стороны.

KIPP Ручки трубчатые угловые

Номер заказа	Исполнение	A	B	Допустимая нагрузка H
K0235.088041	естественный цвет анодированный	88	100	200
K0235.096041	естественный цвет анодированный	96	108	200
K0235.120041	естественный цвет анодированный	120	132	200
K0235.128041	естественный цвет анодированный	128	140	200
K0235.160041	естественный цвет анодированный	160	172	200
K0235.180041	естественный цвет анодированный	180	192	200
K0235.088042	чёрный анодированный	88	100	200
K0235.096042	чёрный анодированный	96	108	200
K0235.120042	чёрный анодированный	120	132	200
K0235.128042	чёрный анодированный	128	140	200
K0235.160042	чёрный анодированный	160	172	200
K0235.180042	чёрный анодированный	180	192	200
K0235.088043	Нержавеющая сталь	88	100	200
K0235.096043	Нержавеющая сталь	96	108	200
K0235.120043	Нержавеющая сталь	120	132	200
K0235.128043	Нержавеющая сталь	128	140	200
K0235.160043	Нержавеющая сталь	160	172	200
K0235.180043	Нержавеющая сталь	180	192	200

Ручки трубчатые

19″

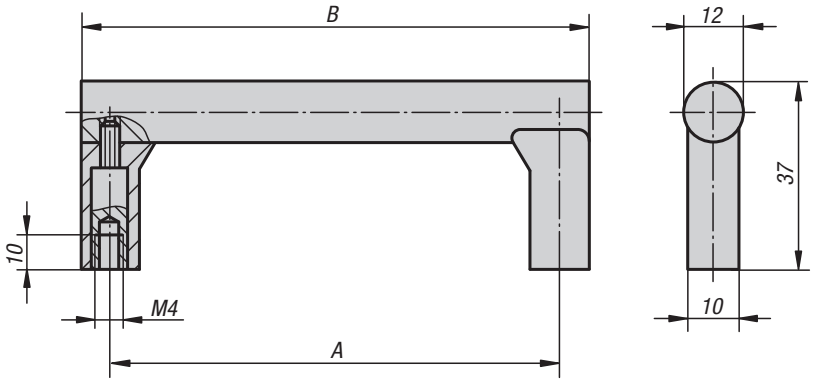

Материал:
Ручка, алюминиевая EN AW-6060.
Основание ручки, полиамид, усиленная стекловолокном.
Втулка резьбовая, латунь.

Исполнение:
Ручка тонко-шлифованная и естественный цвет или чёрный анодированный.
Основание, алюминиевая окраска или чёрного цвета.

Образец заказа:
K0236.1055041

Примечание:
Ручка и основа жёстко соединены.

Монтаж:
С обратной стороны.

KIPP Ручки трубчатые

Номер заказа Ручка натурального цвета	Номер заказа Ручка чёрного цвета	Исполнение	A	B	Допустимая нагрузка H
K0236.1055041	**K0236.1055043**	Колено цвета алюминия	55	67	300
K0236.1088041	**K0236.1088043**	Колено цвета алюминия	88	100	300
K0236.1100041	**K0236.1100043**	Колено цвета алюминия	100	112	300
K0236.1120041	**K0236.1120043**	Колено цвета алюминия	120	132	300
K0236.1180041	**K0236.1180043**	Колено цвета алюминия	180	192	300
K0236.1055042	**K0236.1055044**	Колено черного цвета	55	67	300
K0236.1088042	**K0236.1088044**	Колено черного цвета	88	100	300
K0236.1100042	**K0236.1100044**	Колено черного цвета	100	112	300
K0236.1120042	**K0236.1120044**	Колено черного цвета	120	132	300
K0236.1180042	**K0236.1180044**	Колено черного цвета	180	192	300

Ручки трубчатые угловые

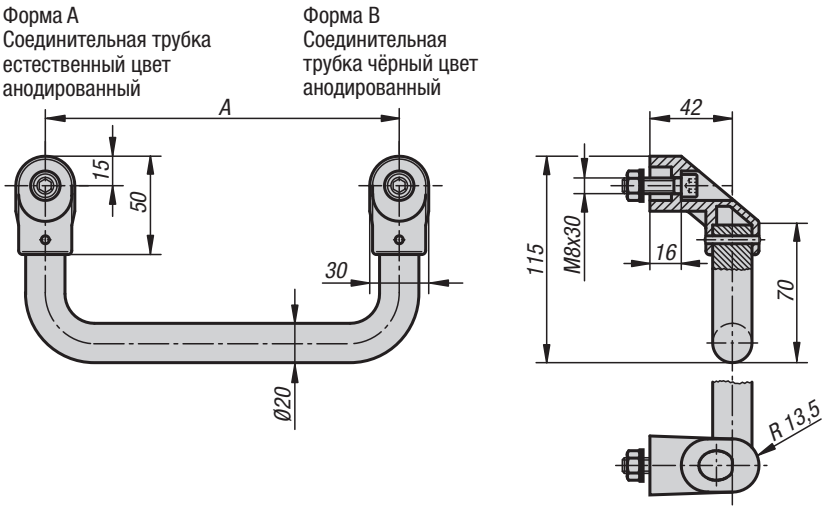

Материал:
Боковые элементы из термопласта, усиленного стеклянными шарами.
Соединительная трубка из алюминия.

Исполнение:
Термопласт, цвет черный.
Алюминий, анодированный.

Образец заказа:
K0220.3002

Примечание:
Основания рукоятки закреплены штифтом с алюминиевой соединительной трубкой. Винты с цилиндрической головкой с внутренним оцинкованным шестигранником черного цвета, гайками и шайбами поставляются в комплекте.

Монтаж:
Со стороны обслуживания.

KIPP Ручки трубчатые угловые

Номер заказа Форма A	Номер заказа Форма B	A	Допустимая нагрузка H
K0220.2001	K0220.2002	200	800
K0220.2501	K0220.2502	250	800
K0220.3001	K0220.3002	300	800
K0220.3501	K0220.3502	350	800
K0220.4001	K0220.4002	400	800

Ручки трубчатые

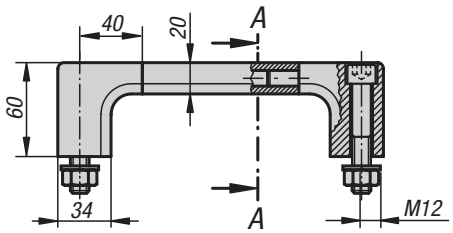

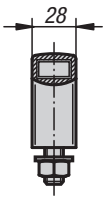

Отрезок A-A

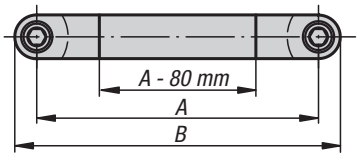

Материал:
Алюминий.

Исполнение:
Стержень чёрный с порошковым покрытием. Ручка естественный цвет анодированный.

Образец заказа:
K0209.300

Примечание:
Черные оцинкованные крепёжные болты с внутренним шестигранником M12x70, а также подходящие шайбы и гайки поставляются в комплекте.

Монтаж:
Со стороны обслуживания.

KIPP Ручки трубчатые

Номер заказа	A	B	Допустимая нагрузка H
K0209.180	180	208	1000
K0209.200	200	228	1000
K0209.250	250	278	1000
K0209.300	300	328	1000
K0209.350	350	378	1000
K0209.400	400	428	1000
K0209.500	500	528	1000
K0209.600	600	628	1000

Ручки профильные

Форма A

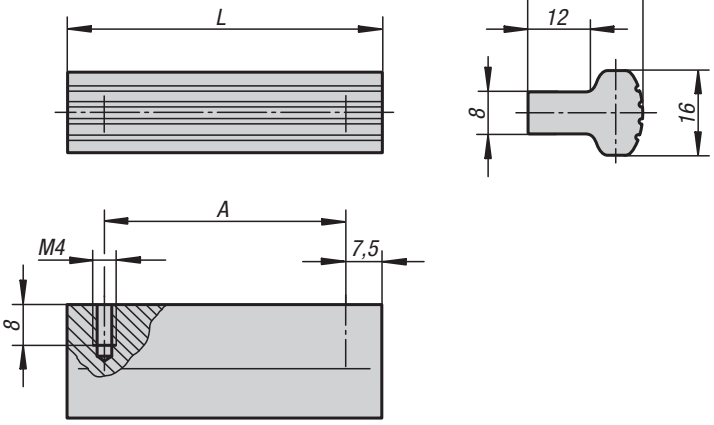

Материал:
Профиль алюминий EN AW-6060.

Исполнение:
Алюминиевый профиль, гладко шлифованный, матовый и натурального цвета или черного анодированного цвета.

Образец заказа:
K0232.10301

Примечание:
Ручки профильные универсального назначения. Ручки формы A может превосходно использовать как защиту кромок.

Монтаж:
С обратной стороны.

По запросу:
Любая другая длина.

Форма B

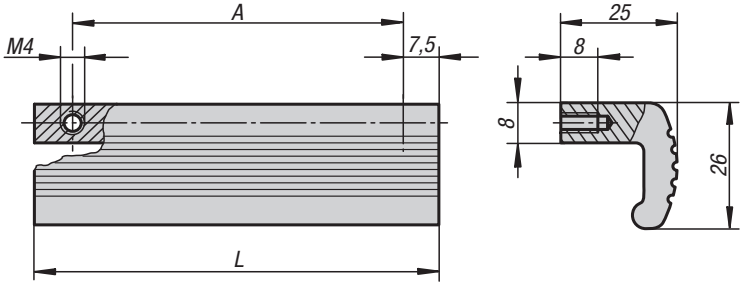

KIPP Ручки профильные

Номер заказа естественный цвет анодированный	Номер заказа чёрный анодированный	Форма	A	L	Допустимая нагрузка H
K0232.10301	**K0232.10302**	A	30	45	200
K0232.10451	**K0232.10452**	A	45	60	200
K0232.10701	**K0232.10702**	A	70	85	200
K0232.10901	**K0232.10902**	A	90	105	200
K0232.11051	**K0232.11052**	A	105	120	200
K0232.11201	**K0232.11202**	A	120	135	200
K0232.20301	**K0232.20302**	B	30	45	200
K0232.20451	**K0232.20452**	B	45	60	200
K0232.20701	**K0232.20702**	B	70	85	200
K0232.20901	**K0232.20902**	B	90	105	200
K0232.21051	**K0232.21052**	B	105	120	200
K0232.21201	**K0232.21202**	B	120	135	200

Ручки профильные

Форма A
естественный цвет
анодированный

Форма B
чёрный
анодированный

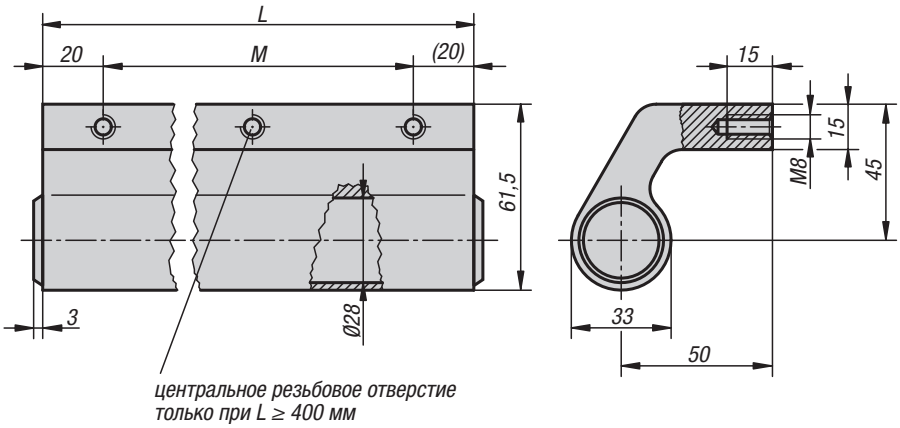

Материал:
Алюминиевый профиль EN AW-6060.
Концевые колпачки, термопласт, черный.

Исполнение:
Профиль алюминий матовый анодированный.

Образец заказа:
K0130.3001

Примечание:
Ручки профильные используются также для раздвижных дверей и технических установок. Кроме того, и эти ручки подходят для защиты кромок.

Монтаж:
С обратной стороны.

KIPP Ручки профильные

Номер заказа	Форма	L	M	Допустимая нагрузка H
K0130.1501	A	150	110	1000
K0130.2001	A	200	160	1000
K0130.2501	A	250	210	1000
K0130.3001	A	300	260	1000
K0130.3501	A	350	310	1000
K0130.4001	A	400	360	1000
K0130.1502	B	150	110	1000
K0130.2002	B	200	160	1000
K0130.2502	B	250	210	1000
K0130.3002	B	300	260	1000
K0130.3502	B	350	310	1000
K0130.4002	B	400	360	1000
K0130.5002	B	500	460	1000
K0130.6002	B	600	560	1000

Ручки профильные

Форма A

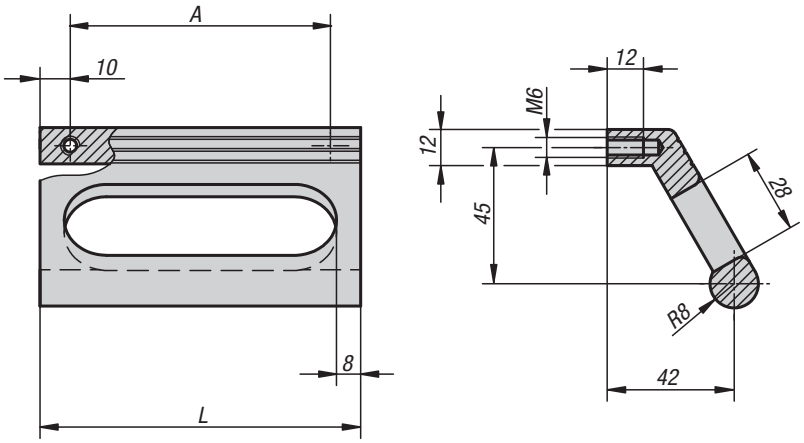

Форма B

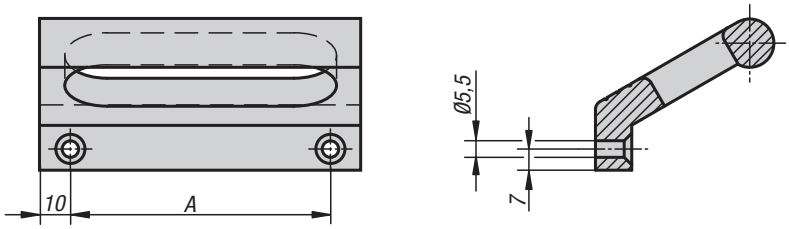

Материал:
Профиль алюминий EN AW-6060.

Исполнение:
Профиль алюминий матовый анодированный.

Образец заказа:
K0234.086061

Примечание:
Профильные ручки доступны с внутренней резьбой M6 или со сквозным отверстием для винтов M5 с потайной головкой для монтажа на боковой поверхности.

Монтаж:
Форма A с обратной стороны.
Форма B со стороны обслуживания.

KIPP Ручки профильные

Номер заказа	Форма	Исполнение	A	L	Допустимая нагрузка H
K0234.086061	A	чёрный анодированный	86	106	500
K0234.100061	A	чёрный анодированный	100	120	500
K0234.120061	A	чёрный анодированный	120	140	500
K0234.086063	A	естественный цвет анодированный	86	106	500
K0234.100063	A	естественный цвет анодированный	100	120	500
K0234.120063	A	естественный цвет анодированный	120	140	500
K0234.086051	B	чёрный анодированный	86	106	500
K0234.100051	B	чёрный анодированный	100	120	500
K0234.120051	B	чёрный анодированный	120	140	500
K0234.086053	B	естественный цвет анодированный	86	106	500
K0234.100053	B	естественный цвет анодированный	100	120	500
K0234.120053	B	естественный цвет анодированный	120	140	500

Ручки чашечные

19″

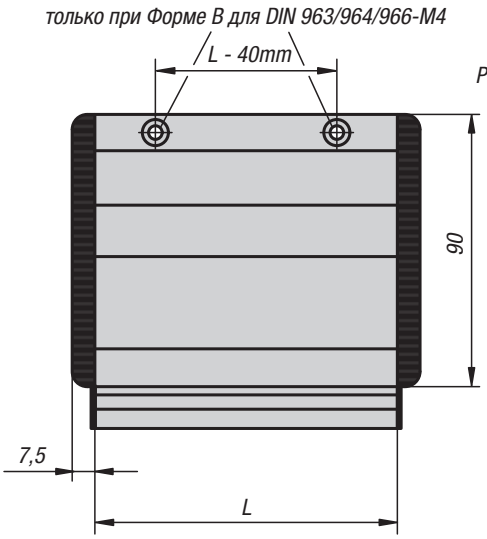

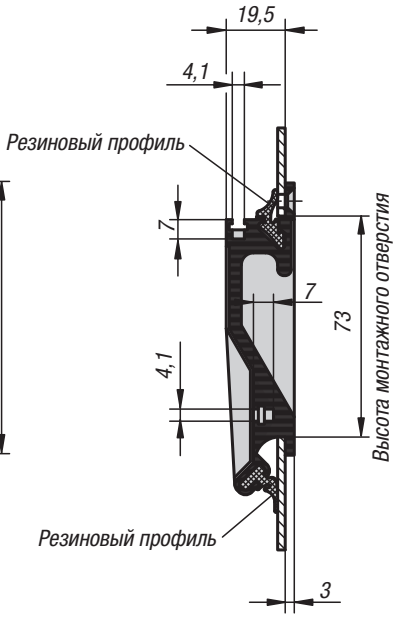

Материал:
Чашка из алюминиевого профиля.
Колпачки из полиамида.
Форма A, крепление при помощи резинового профиля.Форма B, крепление при помощи 2 стальных болтов с потайной головкой.

Исполнение:
Чашка обработанная, лощёная и черный цвет или натуральный цвет анодированная. Профильная резины черный цвет. Болты крепления оцинкованы.

Образец заказа:
K0238.10011

Примечание:
Чашечные ручки формы A можно использовать без винтового крепления для пластин толщиной 1-2,5 мм. При этом установленных 2 резиновых профиля обеспечивают полную безопасность во время установки.
Ручки формы B могут так же крепиться снаружи при помощи 2 винтов с потайной головкой.

Два поперечных паза, установленных под углом 90 ° для болтов M4, позволяют осуществлять соединение с корпусом и могут понадобиться при монтаже дополнительных деталей.

Монтаж:
После установки нижнего резинового профиля необходимо нажать на оба боковых каппа на чашке. Теперь рукоятка помещается под 45 ° над нижним краем монтажного отверстия и затем удерживается стенкой корпуса.
В зависимости о типа конструкции второй резиновый профиль устанавливается в верхний паз или осуществляется крепление при помощи 2 болтов с потайной головкой.

Установка

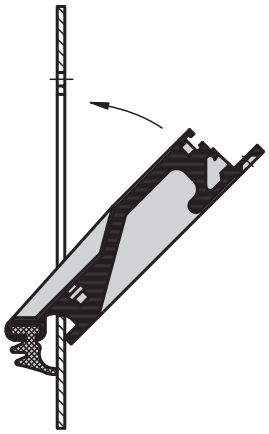

Монтажное отверстие

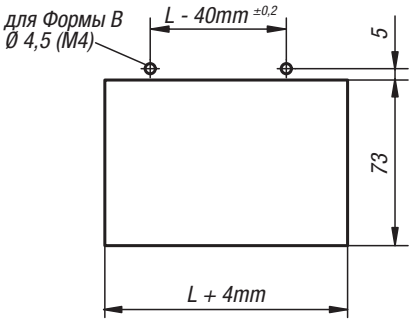

KIPP Ручки чашечные

Номер заказа Чашка чёрный анодированный	Номер заказа Чашка естественный цвет анодированный	Форма	L	Монтажное отверстие	Допустимая нагрузка H
K0238.10011	K0238.10013	A	100	104 x 73	500
K0238.11811	K0238.11813	A	118	122 x 73	500
K0238.16711	K0238.16713	A	167	171 x 73	500
K0238.10021	K0238.10023	B	100	104 x 73	500
K0238.11821	K0238.11823	B	118	122 x 73	500
K0238.16721	K0238.16723	B	167	171 x 73	500

Ручки чашечные откидные

19"

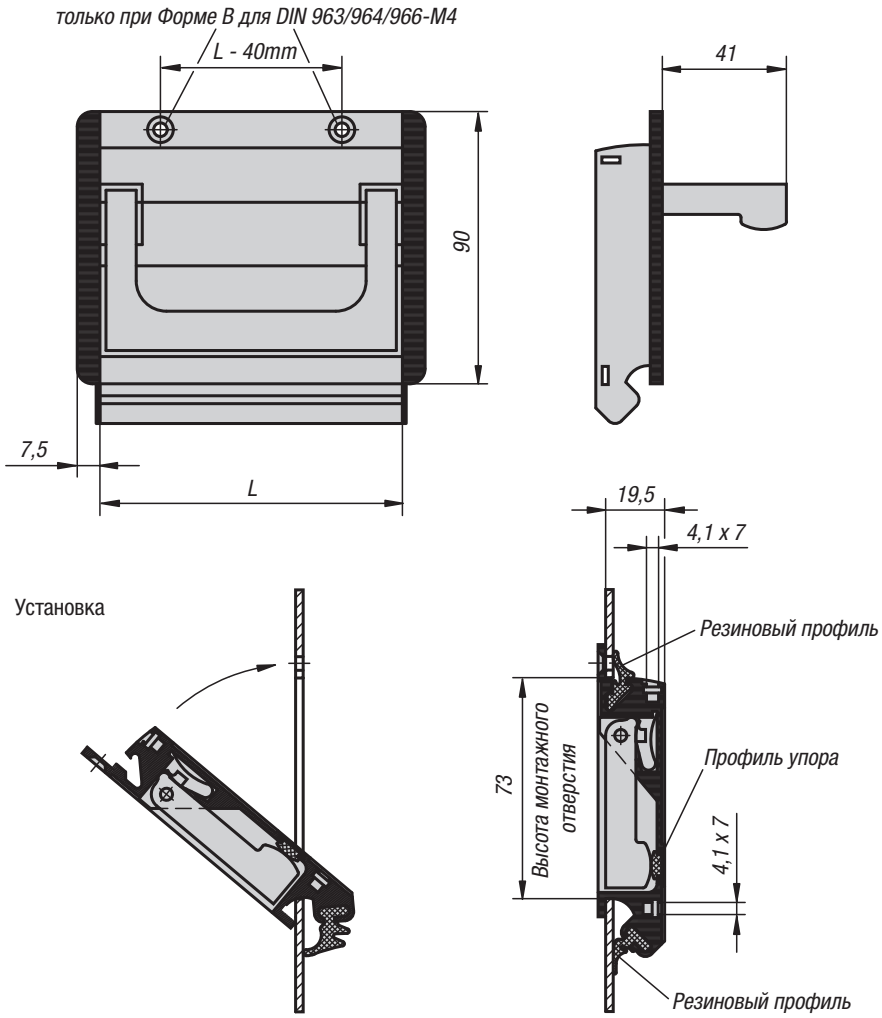

Материал:
Чашка и ручка из алюминиевого профиля.
Колпачки из полиамида.
Форма A, крепление при помощи резинового профиля.Форма B, крепление при помощи 2 стальных болтов с потайной головкой.

Исполнение:
Чашка и ручка обработанные, лощёные, черный цвет или натуральный цвет анодированная.
Профильная резины черный цвет. Болты крепления оцинкованы.

Образец заказа:
K0239.10011

Примечание:
Ручки чашечные откидные формы A можно устанавливать на металлических полотнах толщиной от 1 до 2,5 мм без крепления на винтах с помощью 2 профилей из мягкого пластика.
Ручки чашечные откидные формы B можно альтернативно крепить снаружи при помощи 2 винтов с потайной головкой.

Два перекрестных паза для болтов M4 могут делают возможным соединение с корпусом и служат вспомогательным креплением для монтажа дополнительных деталей.

Монтаж:
После установки нижнего резинового профиля необходимо нажать на оба боковых каппа на чашке. Теперь рукоятка помещается под 45 ° над нижним краем монтажного отверстия и затем удерживается стенкой корпуса.
В зависимости о типа конструкции второй резиновый профиль устанавливается в верхний паз или осуществляется крепление при помощи 2 болтов с потайной головкой.

KIPP Ручки чашечные откидные

Номер заказа Чашка и ручка чёрный анодированный	Номер заказа Чашка и ручка естественный цвет анодированный	Форма	L	Монтажное отверстие	Допустимая нагрузка H
K0239.10011	K0239.10013	A	100	107 x 73	500
K0239.11811	K0239.11813	A	118	125 x 73	500
K0239.16711	K0239.16713	A	167	174 x 73	500
K0239.10021	K0239.10023	B	100	107 x 73	500
K0239.11821	K0239.11823	B	118	125 x 73	500
K0239.16721	K0239.16723	B	167	174 x 73	500

Ручки чашечные откидные

19"

Форма А
с формированием растра схватывания ручки в рабочем и нерабочем положениях

Форма В
автоматический возврат ручки в нерабочее положение

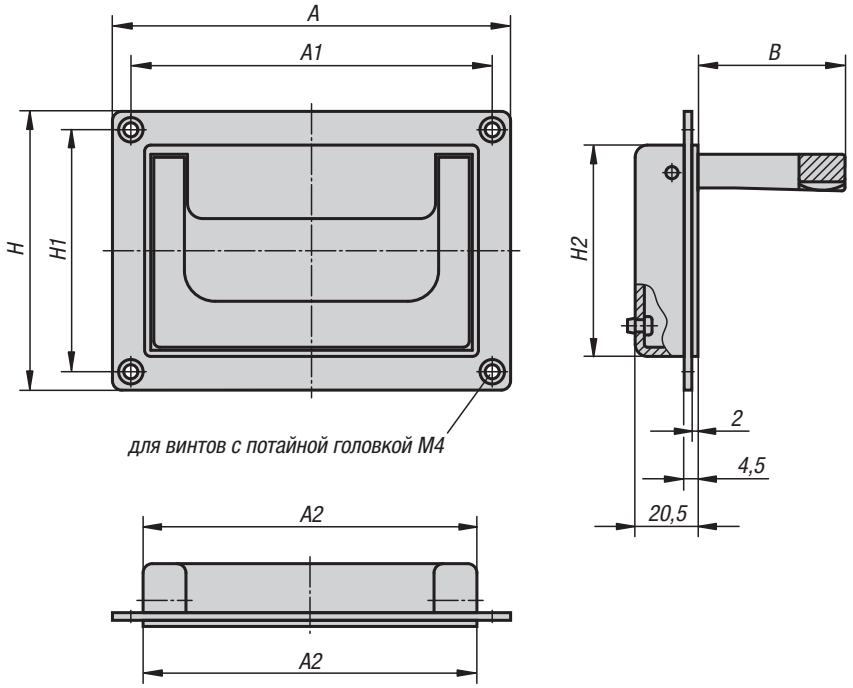

Материал:
Алюминий-отливка.

Исполнение:
Чашка и ручка чёрного или светло-серого цвета, с порошковым покрытием, полуматовый.

Образец заказа:
K0240.05018411

Примечание:
Благодаря современному дизайну, ручки чашечные откидные можно устанавливать везде, где нужны солидные ручки красивой формы.
Ручки чашечные откидные формы А имеют фиксатор нейтрального и рабочего положениий.
Ручки чашечные откидные формы В сами возвращаются в нейтральное положение после задействования.

Монтаж:
Один и тот же вырез корпуса позволяет монтировать чашечные откидные ручки перед или за стенкой корпуса.

Монтажное отверстие

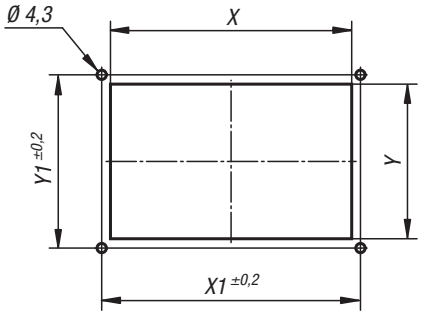

KIPP Ручки чашечные откидные

Номер заказа	Форма	Исполнение	A	A1	A2	B	H	H1	H2	X	X1	Y	Y1	Допустимая нагрузка H
K0240.07911811	A	чёрный с порошковым покрытием	130	118	109	48	91	79	69	110	118	70,5	79	500
K0240.05018411	A	чёрный с порошковым покрытием	200	184	170	51	80	50	72	171	184	73	50	500
K0240.07911812	A	серый с порошковым покрытием	130	118	109	48	91	79	69	110	118	70,5	79	500
K0240.05018412	A	серый с порошковым покрытием	200	184	170	51	80	50	72	171	184	73	50	500
K0240.07911821	B	чёрный с порошковым покрытием	130	118	109	48	91	79	69	110	118	70,5	79	500
K0240.05018421	B	чёрный с порошковым покрытием	200	184	170	51	80	50	72	171	184	73	50	500
K0240.07911822	B	серый с порошковым покрытием	130	118	109	48	91	79	69	110	118	70,5	79	500
K0240.05018422	B	серый с порошковым покрытием	200	184	170	51	80	50	72	171	184	73	50	500

K0198

Ручки бугельные-из нержавеющей стали

Форма A

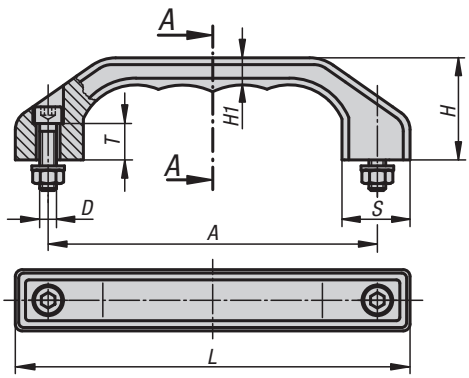

Отрезок A-A

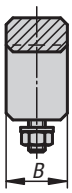

Форма B

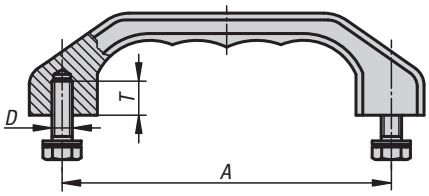

Материал:
Литая нержавеющая сталь 1.4308.
Крепёжный материал 1.4301.

Исполнение:
обработка с матовым электрополированием.

Образец заказа:
K0198.140081

Монтаж:
Форма A со стороны обслуживания.
Форма B с обратной стороны.

KIPP Ручки бугельные-из нержавеющей стали

Номер заказа	Форма	A	B	D	H	H1	L	S	T	Допустимая нагрузка H
K0198.140081	A	140	25	M8x30	45	12	170	28	15	1000
K0198.180101	A	180	32	M10x40	58	15	218	36	18	1000
K0198.140082	B	140	25	M8x18	45	12	170	28	15	1000
K0198.180102	B	180	32	M10x20	58	15	218	36	18	1000

K0206

Ручки бугельные, нержавеющая сталь

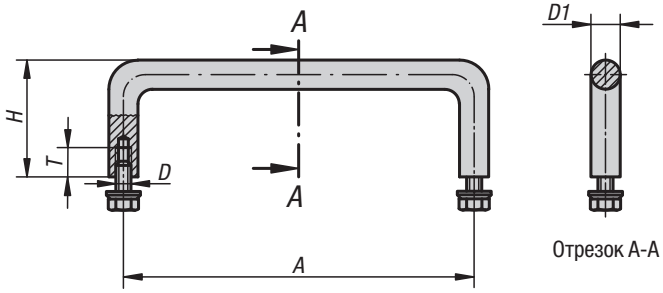

Отрезок A-A

Материал:
Ручка бугельная, нержавеющая сталь, 1.4305.
Крепежный материал 1.4301.

Исполнение:
электролитически полированный.

Образец заказа:
K0206.120

Примечание:
Ручки бугельные из нержавеющей стали применяются преимущественно для различных устройств в пищевой промышленности, а также для медицинской, лабораторной и реакторной техники.

Монтаж:
С обратной стороны.

KIPP Ручки бугельные, нержавеющая сталь

Номер заказа	A	D	D1	H	T	Допустимая нагрузка H
K0206.100	100	M5x10	8	35	10	1000
K0206.120	120	M5x10	10	40	10	1000
K0206.250	250	M5x10	10	40	10	1000
K0206.350	350	M5x10	10	40	10	1000

Ручки бугельные, нержавеющая сталь

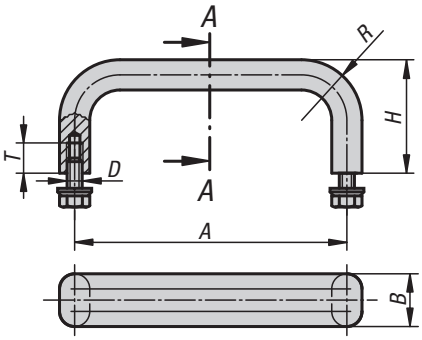

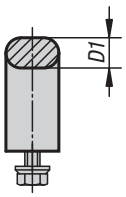

Отрезок A-A

Материал:
Ручка бугельная, нержавеющая сталь, 1.4305.
Крепежный материал 1.4301.

Исполнение:
Поверхность полублестящая гладко отшлифованная.

Образец заказа:
K0208.10005

Монтаж:
С обратной стороны.

KIPP Ручки бугельные, нержавеющая сталь

Номер заказа	A	B	D	D1	H	R	T	Допустимая нагрузка H
K0208.10005	100	12	M5x10	8	40	22	10	1000
K0208.12005	120	12	M5x10	8	40	22	10	1000
K0208.15005	150	12	M5x10	8	40	22	10	1000
K0208.18005	180	12	M5x10	8	40	22	10	1000
K0208.25005	250	12	M5x10	8	40	22	10	1000
K0208.10006	100	19,5	M6x12	10	45	24	12	1000
K0208.12006	120	19,5	M6x12	10	45	24	12	1000
K0208.15006	150	19,5	M6x12	10	45	24	12	1000
K0208.18006	180	19,5	M6x12	10	45	24	12	1000
K0208.25006	250	19,5	M6x12	10	45	24	12	1000

Ручки бугельные, нержавеющая сталь

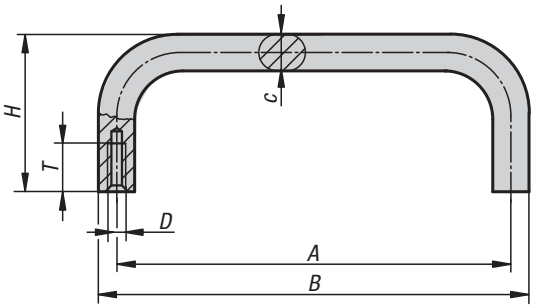

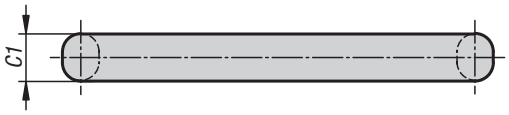

Материал:
Нержавеющая сталь 1.4301.

Исполнение:
Поверхность полублестящая гладко отшлифованная.

Образец заказа:
K1086.1001005

Монтаж:
С обратной стороны.

KIPP Ручки бугельные, нержавеющая сталь

Номер заказа	A	B	C	C1	D	H	T	Допустимая нагрузка H
K1086.1000805	100	108	8	12	M5	39	10	1000
K1086.1200805	120	128	8	12	M5	39	10	1000
K1086.1001005	100	110	10	15	M5	39	10	1000
K1086.1501005	150	160	10	15	M5	39	10	1000
K1086.1801005	180	190	10	15	M5	39	10	1000

Ручки бугельные, нержавеющая сталь

Форма A
для привинчивания с передней стороны

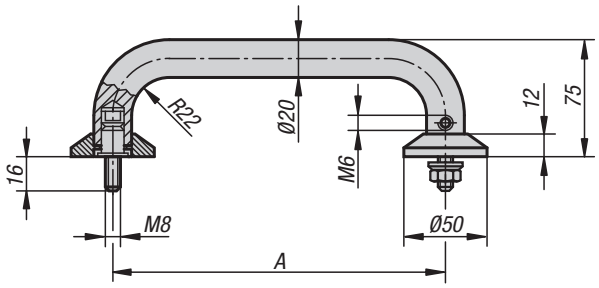

Материал:
Ручка бугельная, нержавеющая сталь, 1.4305.
Крепежный материал 1.4301.

Исполнение:
шлифованный матовый поднятый.

Образец заказа:
K0215.2001

Примечание:
Бугельные ручки из инструментальной стали рекомендуются для всех технических областей, где необходима максимальная стойкость к большим нагрузкам и агрессивным химическим средам.

Монтаж:
С обратной стороны.

Форма B
для привинчивания с задней стороны

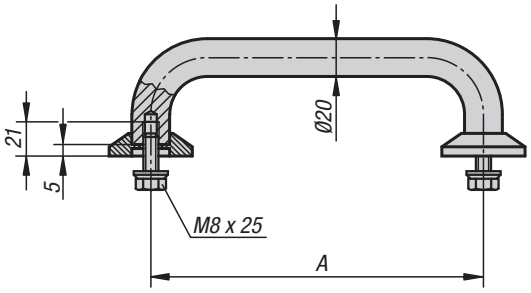

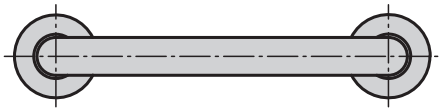

KIPP Ручки бугельные, нержавеющая сталь

Номер заказа	Форма	A	Допустимая нагрузка H
K0215.2001	A	200	1000
K0215.2501	A	250	1000
K0215.2002	B	200	1000
K0215.2502	B	250	1000

Ручки бугельные откидные

Форма A
Поверхность тонко шлифованная, блестящее хромирование

Форма B
Как Форма A, дополнительно рукоятка с гладким пластмассовым покрытием

Форма C
Высокосортная сталь гладко отшлифованная поверхность

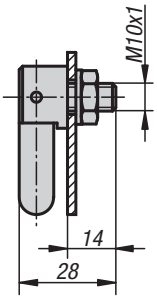

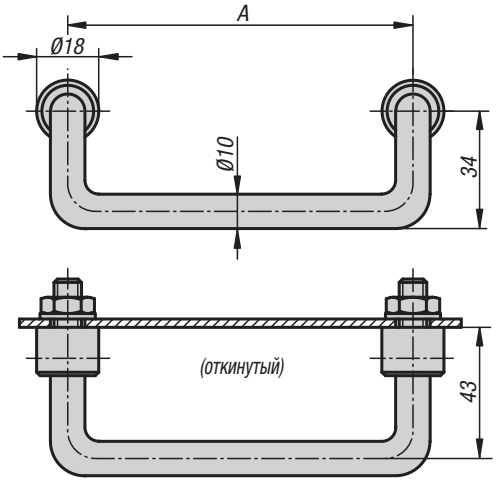

Материал:
Сталь или нержавеющая сталь 1.4305.

Исполнение:
Поверхность тонко шлифованная и блестящее хромированная.
Ручка формы B с дополнительным гладким пластмассовым покрытием.
Форма C, полублестящая, без следов обработки, гладко отшлифованная.

Образец заказа:
K0218.1201

Примечание:
Оцинкованные шайбы и гайки поставляются в комплекте. Форма C крепёжный материал инструментальная сталь. Фиксирование в обоих конечных положениях.

Монтаж:
С обратной стороны.

KIPP Ручки бугельные откидные

Номер заказа Форма A	Номер заказа Форма B	Номер заказа Форма C	A	Допустимая нагрузка H
K0218.1001	K0218.1002	K0218.1003	100	500
K0218.1201	K0218.1202	K0218.1203	120	500
K0218.1801	K0218.1802	K0218.1803	180	500

Ручки трубчатые

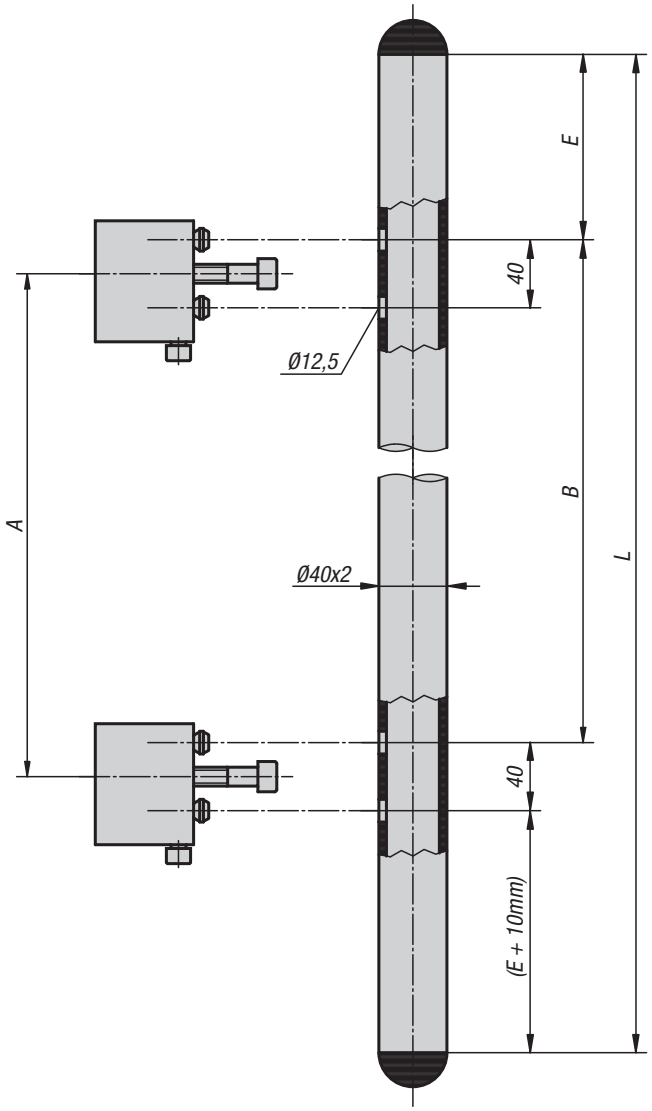

Материал:
Соединительная трубка, нержавеющая сталь 1.4301.
Держатель, отливка из алюминия.
Концевые колпаки, усиленные.
Болты и детали крепления из стали.

Исполнение:
Тонко отшлифованная соединительная трубка.
Чёрный держатель, с порошковым покрытием.
Концевые колпачки, чёрные.
Оцинкованные и хромированные болты и детали крепления.

Образец заказа:
K0225.0600101

Примечание:
Ручка со способностью выдерживать большую нагрузку для машиностроения и приборостроения. Простейший монтаж элементов конструкции спереди. Возможно любое крепёжное расстояние при той же самой длине ручки.

Схема стяжки держателя:

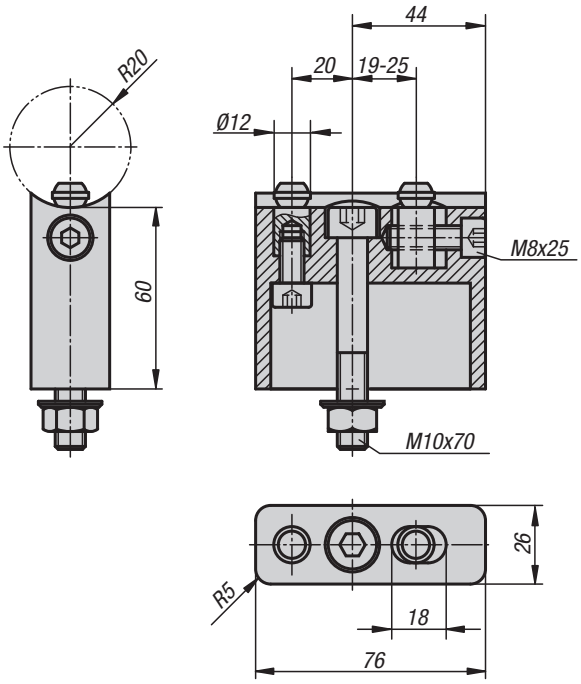

KIPP Ручки трубчатые

Номер заказа	A	B	E	L	Допустимая нагрузка H
K0225.0600101	380	380	85	600	1000
K0225.0700101	480	480	85	700	1000
K0225.0800101	500	500	125	800	1000
K0225.0900101	600	600	125	900	1000
K0225.1000101	700	700	125	1000	1000

Ручки трубчатые

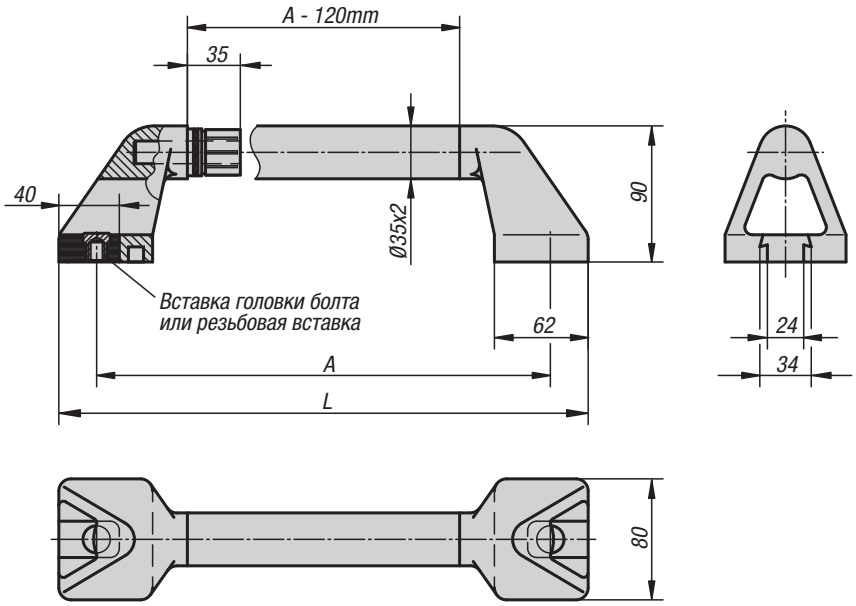

Материал:
Колено ручки термопласт, усиленный стеклянными шариками.
Соединительная трубка, нержавеющая сталь 1.4301.
Вставки, нержавеющая сталь 1.4305.

Исполнение:
Основание с микроструктурой чёрное.
Хорошо отшлифованная соединительная трубка.
Втулки, немного повёрнутые.

Образец заказа:
K0226.300101

Примечание:
Точная посадка трубки на пластмассовой цапфе за счёт зажимов.
Брызгонепроницаемость за счёт уплотнительных колец.Разнообразное использование крепления делает возможным монтаж спереди, сзади и между собой.Ручки с применением головки болта поставляются с материалом крепления из нержавеющей стали.
Ручки с резьбовыми втулками поставляются без винтов.

Форма A
Вставка головки болта

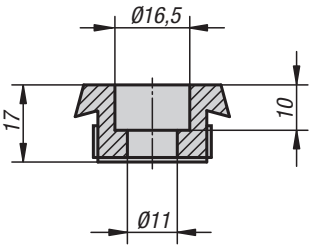

Форма B
Резьбовая вставка

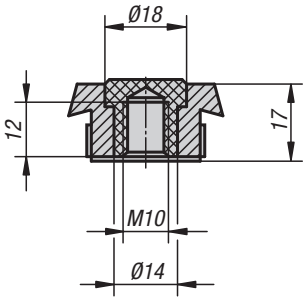

KIPP Ручки трубчатые

Номер заказа	Форма	A	L	Допустимая нагрузка H
K0226.300101	A	300	350	1000
K0226.350101	A	350	400	1000
K0226.400101	A	400	450	1000
K0226.500101	A	500	550	1000
K0226.600101	A	600	650	1000
K0226.300102	B	300	350	1000
K0226.350102	B	350	400	1000
K0226.400102	B	400	450	1000
K0226.500102	B	500	550	1000
K0226.600102	B	600	650	1000

Ручки трубчатые, нержавеющая сталь

Форма A
для
привинчивания
с передней стороны

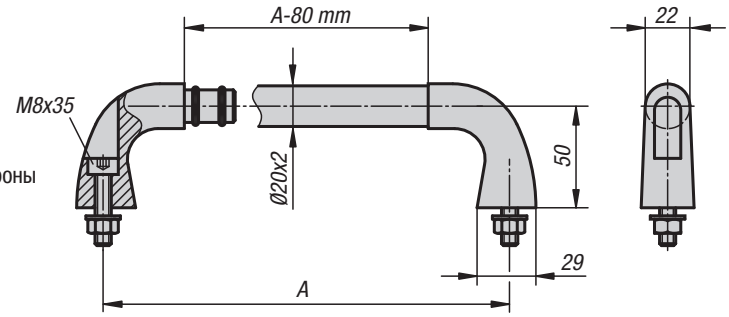

Форма B
для привинчивания
с задней стороны

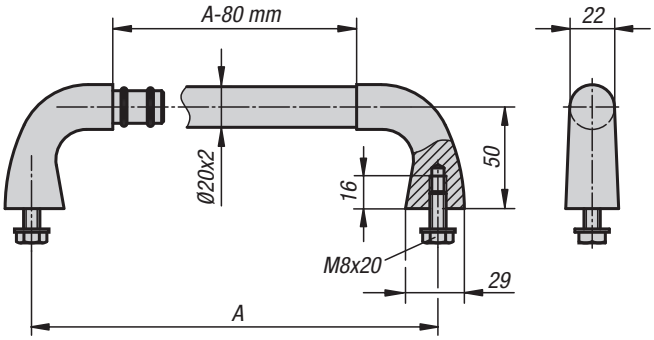

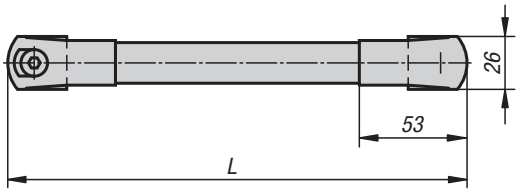

Материал:
Соединительная трубка и крепёжный материал, нержавеющая сталь 1.4301.
Основание из литья 1.4581.

Исполнение:
Соединительная трубка тонко-шлифованная или с рифлёным полимерным покрытием, чёрный.
Колено ручки, обработка с матовым электрополированием.

Образец заказа:
K0227.200081

Примечание:
Для ручки формы A поставляются в комплекте: болты с цилиндрической головкой с внутренним шестигранником, гайки и шайбы.
Для ручки формы B болты с цилиндрической головкой и шайбы поставляются в комплекте.

Монтаж:
Форма A со стороны обслуживания.
Форма B с обратной стороны.

KIPP Ручки трубчатые, нержавеющая сталь

Номер заказа	Форма	Исполнение	A	L	Допустимая нагрузка H
K0227.200081	A	Трубка шлифованная	200	226	1000
K0227.300081	A	Трубка шлифованная	300	326	1000
K0227.400081	A	Трубка шлифованная	400	426	1000
K0227.200082	A	Трубка с пластмассовым покрытием	200	226	1000
K0227.300082	A	Трубка с пластмассовым покрытием	300	326	1000
K0227.400082	A	Трубка с пластмассовым покрытием	400	426	1000
K0227.200083	B	Трубка шлифованная	200	226	1000
K0227.300083	B	Трубка шлифованная	300	326	1000
K0227.400083	B	Трубка шлифованная	400	426	1000
K0227.200084	B	Трубка с пластмассовым покрытием	200	226	1000
K0227.300084	B	Трубка с пластмассовым покрытием	300	326	1000
K0227.400084	B	Трубка с пластмассовым покрытием	400	426	1000

Ручки трубчатые, нержавеющая сталь

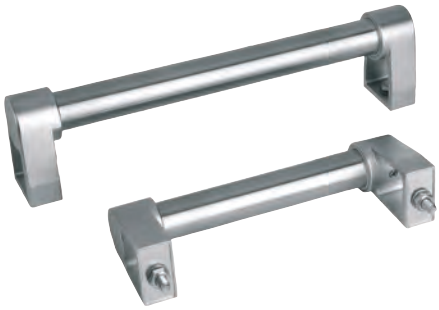

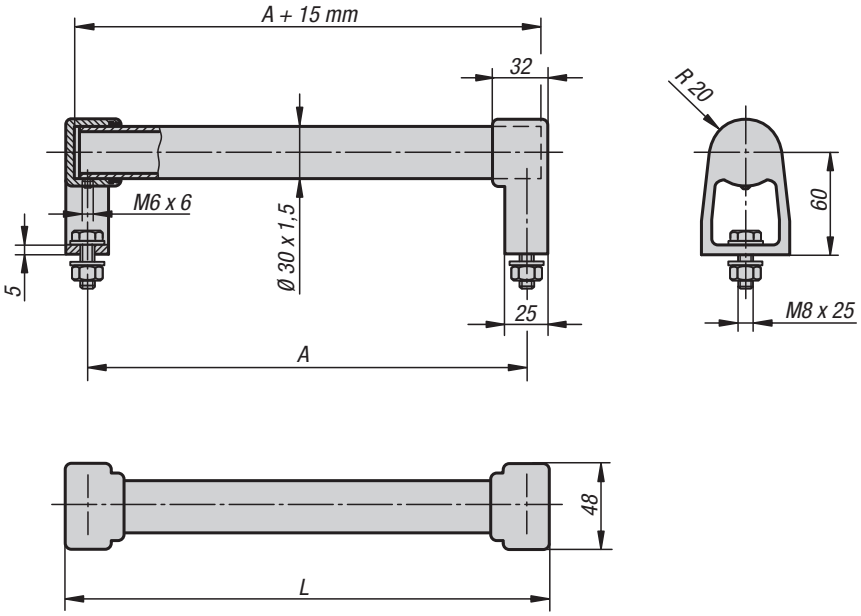

Материал:
Соединительная трубка, нержавеющая сталь 1.4301.
Литое основание G 4581.
Крепёжный материал, нержавеющая сталь 1.4301.
Зажимное и уплотнительное кольцо из пищевого силикона-каучука. При длительном использовании термостойкость от -60 °C до +200 °C.

Исполнение:
Тонко отшлифованная соединительная трубка. Колено ручки, обработка с матовым электрополированием.

Образец заказа:
K0652.200301

Примечание:
Универсально применяемая соединяемая трубковая ручка из нержавеющей стали. Брызгонепроницаемое сочленение трубки и основания. Дополнительное закрепление трубки резьбовым штифтом с внутренним шестигранником. Для монтажа спереди или сзади. Удобная для чистки, особенно подходящая дляпищевой промышленности.

Монтаж:
Со стороны обслуживания.

KIPP Ручки трубчатые, нержавеющая сталь

Номер заказа	A	L	Допустимая нагрузка H
K0652.200301	200	225	1000
K0652.250301	250	275	1000
K0652.300301	300	325	1000
K0652.350301	350	375	1000
K0652.400301	400	425	1000
K0652.500301	500	525	1000

Ручки профильные из нержавеющей стали

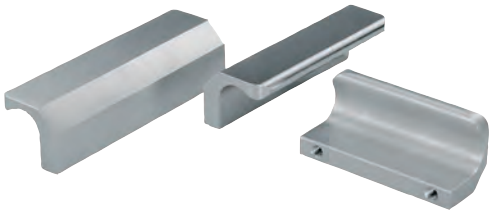

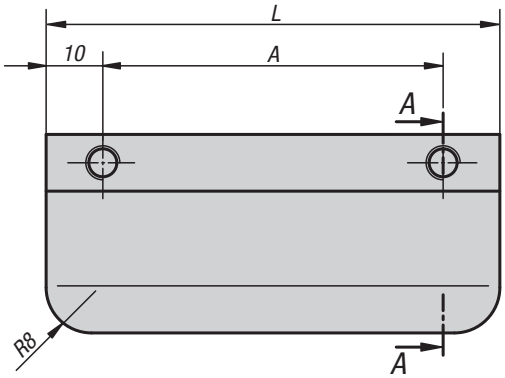

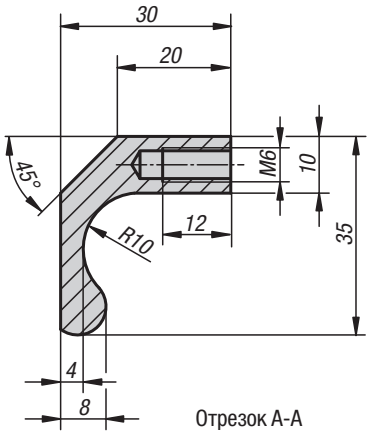

Отрезок A-A

Материал:
Профиль с нержавеющей стали 1.4404.

Исполнение:
обработка с матовым электрополированием.

Образец заказа:
K0233.06006

Монтаж:
С обратной стороны.

По запросу:
Любая другая длина.

KIPP Ручки профильные из нержавеющей стали

Номер заказа	A	L	Допустимая нагрузка H
K0233.06006	60	80	1000
K0233.08006	80	100	1000
K0233.10006	100	120	1000
K0233.13006	130	150	1000

Ручки чашечные откидные, из нержавеющей стали

Форма A

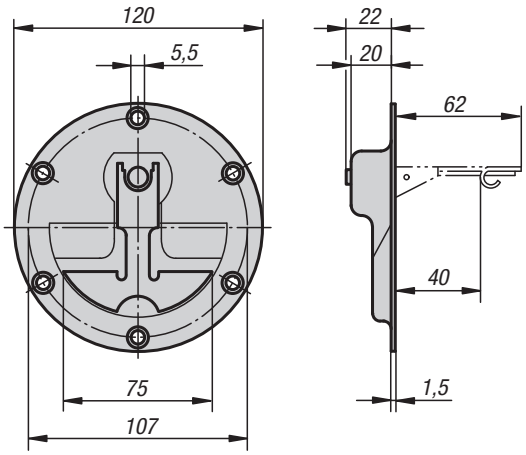

Монтажное отверстие

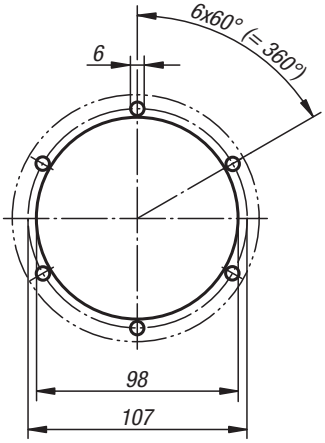

Материал:
Нержавеющая сталь 1.4301.

Исполнение:
зеркальный блеск электрополированный.

Образец заказа:
K0243.1120000

Примечание:
Откидные ручки из высококачественной стали с малой глубиной вмонтирования. Для опорных и монтажных плат или для выдвижных ящиков. С возвратной пружиной. После действия самостоятельно возвращается в исходное положение.

Форма B

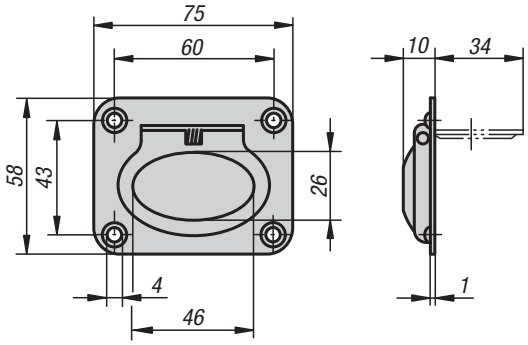

Монтажное отверстие

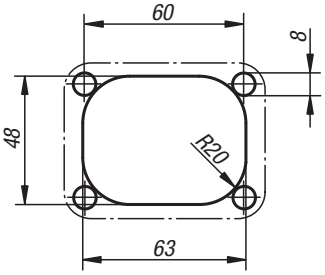

KIPP Ручки чашечные откидные, из нержавеющей стали

Номер заказа	Форма	Допустимая нагрузка Н
K0243.1120000	A	200
K0243.2075058	B	200

K0186

Ручки бугельные

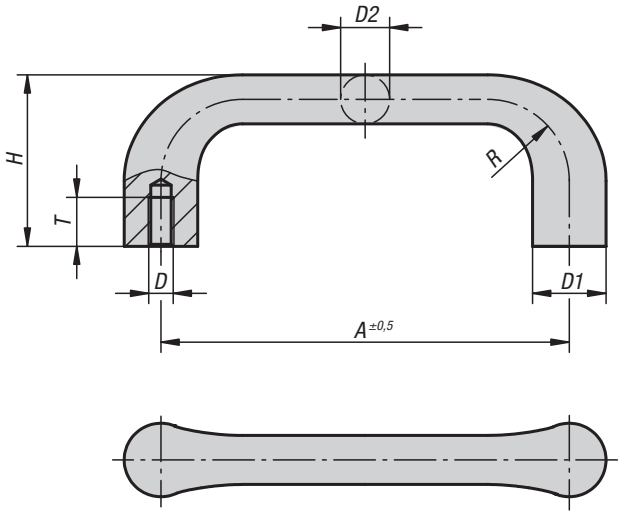

Материал:
GJS 400.

Исполнение:
зачищенные и гладко отшлифованные.
Черное полимерное покрытие.
Опорные поверхности обработанные.

Образец заказа:
K0186.12510

Монтаж:
С обратной стороны.

KIPP Ручки бугельные

Номер заказа обработанный	Номер заказа обработанный полимерное покрытие чёрное	A	D	D1	D2	H	R	T	Допустимая нагрузка H
K0186.10006	**K0186.100061**	100	M6	18	12	42	20	12	1000
K0186.11208	**K0186.112081**	112	M8	20	14	47	22	15	1000
K0186.12510	**K0186.125101**	125	M10	22	16	53	24	18	1000
K0186.14012	**K0186.140121**	140	M12	25	18	59	26	20	1000

K0207

Ручки бугельные угловые

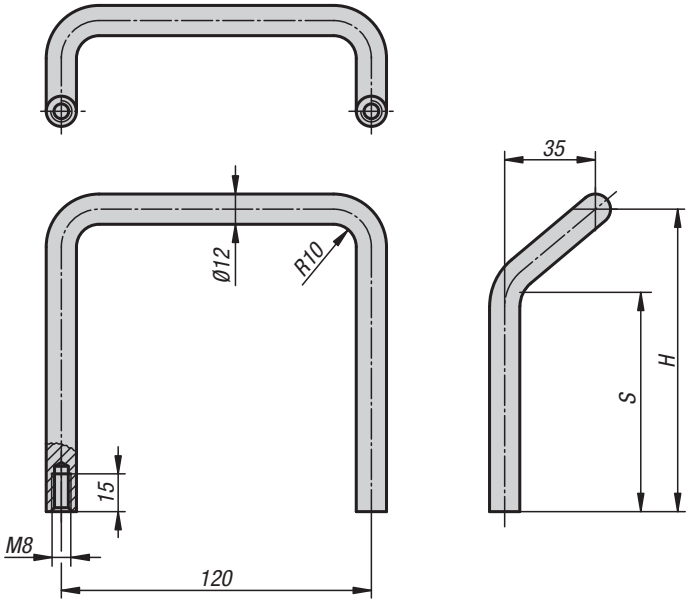

Материал:
Сталь круглая.

Исполнение:
тонко шлифованный и блестящее хромированный.

Образец заказа:
K0207.06008

Монтаж:
С обратной стороны.

KIPP Ручки бугельные угловые

Номер заказа	H	S	Допустимая нагрузка H
K0207.06008	60	27	1000
K0207.12008	120	87	1000

Ручки бугельные с блестящим хромированием

19"

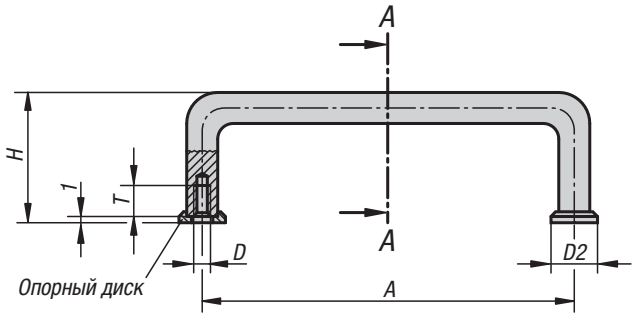

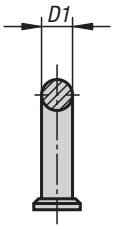

Отрезок A-A

Материал:
Сталь.

Исполнение:
тонко шлифованный и блестяще хромированный.

Образец заказа:
K0214.10204

Примечание:
Эти рукоятки находят своё применение преимущественно на оптических устройствах, лабораторных установках, аудио, видео, и HiFi-техники. Установочные шайбы поставляются в комплекте.

Монтаж:
С обратной стороны.

По запросу:
Другие обработки поверхности.

KIPP Ручки бугельные с блестящим хромированием

Номер заказа	A	D	D1	D2	H	T	Допустимая нагрузка H
K0214.03203	32	M3	5	8	21	6	1000
K0214.04203	42	M3	5	8	25	6	1000
K0214.05503	55	M3	5	8	25	6	1000
K0214.07603	76	M3	5	8	25	6	1000
K0214.08803	88	M3	5	8	25	6	1000
K0214.03204	32	M4	8	12,5	33	8	1000
K0214.05504	55	M4	8	12,5	33	8	1000
K0214.06404	64	M4	8	12,5	33	8	1000
K0214.08804	88	M4	8	12,5	33	8	1000
K0214.09604	96	M4	8	12,5	33	8	1000
K0214.09804	98	M4	8	12,5	33	8	1000
K0214.10204	102	M4	8	12,5	33	8	1000
K0214.12004	120	M4	8	12,5	33	8	1000
K0214.12804	128	M4	8	12,5	33	8	1000
K0214.13604	136	M4	8	12,5	33	8	1000
K0214.05505	55	M5	10	15	41	10	1000
K0214.08805	88	M5	10	15	41	10	1000
K0214.10005	100	M5	10	15	41	10	1000
K0214.10205	102	M5	10	15	41	10	1000
K0214.11505	115	M5	10	15	41	10	1000
K0214.12005	120	M5	10	15	41	10	1000
K0214.13605	136	M5	10	15	41	10	1000
K0214.18005	180	M5	10	15	41	10	1000
K0214.20005	200	M5	10	15	41	10	1000
K0214.23505	235	M5	10	15	41	10	1000
K0214.25005	250	M5	10	15	41	10	1000

Ручки бугельные

Форма A

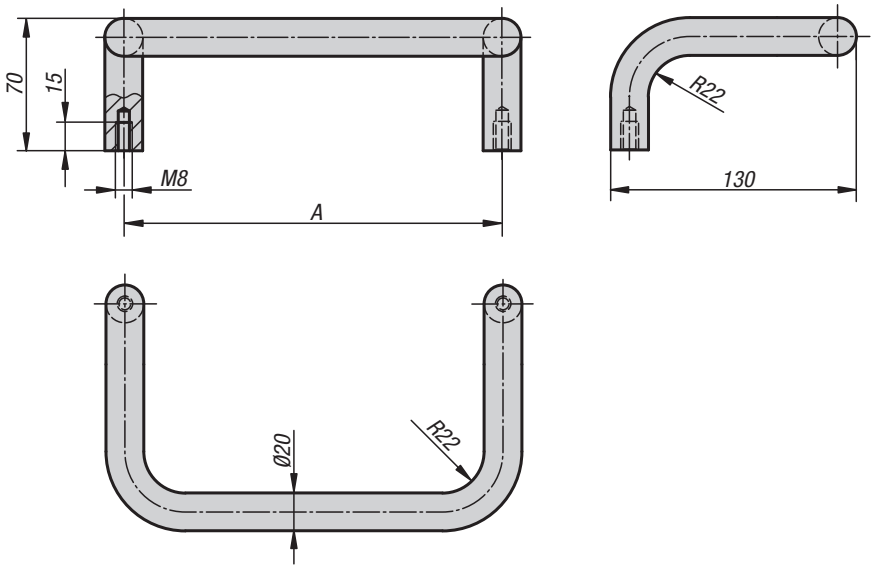

Материал:
Сталь круглая.

Исполнение:
отшлифовано, зачищенный и хромировано или черного цвета покрыто порошком с тонкой структурой.

Образец заказа:
K0230.20081

Примечание:
Возможно исполнение как обычная бугельная ручка или расположенная под углом.

Монтаж:
С обратной стороны.

Форма B

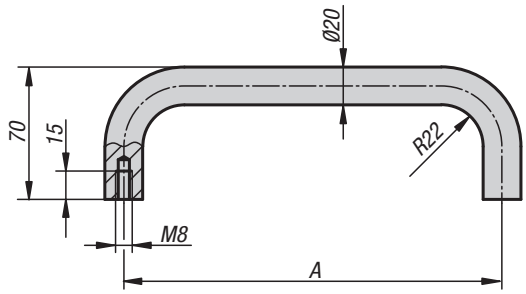

KIPP Ручки бугельные

Номер заказа	Форма	Исполнение	A	Допустимая нагрузка H
K0230.200081	A	матовый хромированный	200	1000
K0230.350081	A	матовый хромированный	350	1000
K0230.200082	A	чёрный с порошковым покрытием	200	1000
K0230.350082	A	чёрный с порошковым покрытием	350	1000
K0230.200083	B	матовый хромированный	200	1000
K0230.250083	B	матовый хромированный	250	1000
K0230.300083	B	матовый хромированный	300	1000
K0230.350083	B	матовый хромированный	350	1000
K0230.200084	B	чёрный с порошковым покрытием	200	1000
K0230.250084	B	чёрный с порошковым покрытием	250	1000
K0230.300084	B	чёрный с порошковым покрытием	300	1000
K0230.350084	B	чёрный с порошковым покрытием	350	1000

Ручки трубчатые из углеродного волокна

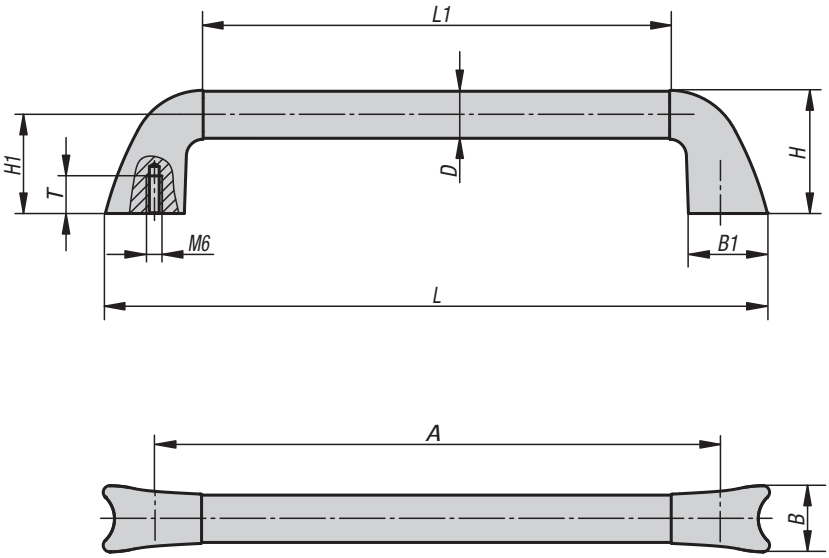

Материал:
Плечо ручки из нержавеющей стали 1.4308.
Соединительная трубка из углепластика (CFK).

Исполнение:
Плечо ручки, полированное.
Соединительная трубка из углепластика покрыта бесцветным лаком.

Образец заказа:
K0781.250251

Примечание:
Для закрепления трубчатых ручек применяются винты с цилиндрической головкой из нержавеющей стали DIN EN ISO 4762.

KIPP Ручки трубчатые из углеродного волокна

Номер заказа	D	A	L	L1	H	H1	T	B	B1
K0781.250251	25	250	301	198	64	51	20	34,8	41,6
K0781.300251	25	300	351	248	64	51	20	34,8	41,6
K0781.350251	25	350	401	298	64	51	20	34,8	41,6
K0781.350351	35	350	424	286	84	66	20	47,7	55
K0781.400351	35	400	474	336	84	66	20	47,7	55
K0781.450351	35	450	524	386	84	66	20	47,7	55

Ручки трубчатые из углеродного волокна

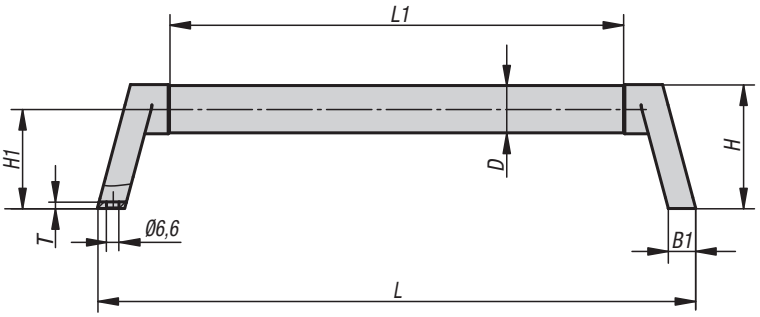

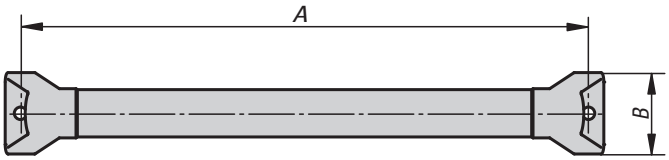

Материал:
Плечо ручки из нержавеющей стали 1.4308.
Соединительная трубка из углепластика (CFK).

Исполнение:
Плечо ручки, полированное.
Соединительная трубка из углепластика покрыта бесцветным лаком.

Образец заказа:
K0782.250251

Примечание:
Для закрепления трубчатых ручек применяются болты с шестигранной головкой из нержавеющей стали DIN EN ISO 4017.

KIPP Ручки трубчатые из углеродного волокна

Номер заказа	D	A	L	L1	H	H1	T	B	B1
K0782.250251	25	250	266	190	65,5	52,5	3,5	43	14,5
K0782.300251	25	300	316	240	65,5	52,5	3,5	43	14,5
K0782.350251	25	350	366	290	65,5	52,5	3,5	43	14,5
K0782.350351	35	350	371	270	85,5	67,5	4,5	57,7	18,6
K0782.400351	35	400	421	320	85,5	67,5	4,5	57,7	18,6
K0782.450351	35	450	471	370	85,5	67,5	4,5	57,7	18,6